CONTROL DEL FILTRO ULTRAMAX BT MEDIANTE APP

El filtro ULTRAMAX BT tiene la posibilidad de conexión via bluetooth y control a través de una aplicación AQUAEL BT.
AQUAEL BT
Detalles en www.aquael.com
La app está disponible para su descarga en App Store y Google Play

La empresa AQUAEL Sp. z o.o. declara por la presente que ULTRAMAX BT cumple con la Directiva 2014/53/UE. El texto completo de la declaración de conformidad de la UE está disponible en la siguiente dirección web: www.aquael.pl/deklaracje-red/

LAS CONDICIONES DE GARANTÍA

El productor concede una garantía por el periodo de 24 meses desde la fecha de la compra. La garantía abarca las averías causadas por el productor, es decir defectos del material o de montaje. La garantía no cubre averías ocasionadas por otros motivos resultado del uso indebido del aparato o también su uso de forma diferente a la que esta destinado. Atencion: cualquier intento de transformacion o desmontaje del aparato que exceda el uso normal y la operacion normal y la operacion normal de acuerdo con la garantía En caso de determinar irregularidades en el funcionamiento del aparato hay que enviarlo junto con la factura de garantía rellenada a la direccion vendedor. La condición de aceptar la garantía es la concordancia entre la fecha de la producción impresa en el aparato y la fecha inscrita en la tarjeta de garantía. Estas condiciones no excluyen, limitan ni suspenden los derechos del comprador resultantes de la falta de conformidad del producto con el contrato. Esta garantía tiene validez unicamente si el comprador presenta un documento de compra. La garantía se limita unicamente a la reparacion o al reemplazo del aparato y no cubre perdidas ni daños resultantes de los objetos animados o inanimados. Los parámetros eléctricos no producen exclusion, limitacion o suspension de los derechos del comprador en caso de la no conformidad con el contrato. La garantía limitada cubre solo a la reparacion del producto defectuoso del equipo. La garantía no cubre los efectos de perdida o de destruccion de cualquier otro objeto.

ISTRUZIONE D'USO

Egregi Signori, grazie per aver scelto il prodotto AQUAEL. Siamo convinti che sarete soddisfatti del suo funzionamento. Per evitare ogni problema legato al suo utilizzo vi preghiamo di leggere attentamente le seguenti istruzioni.

DESTINAZIONE D'USO DEL PRODOTTO E CARATTERISTICHE

ULTRAMAX BT è un filtro a cassetto tecnicamente avanzato, con soluzioni brevettate, destinato al filtraggio e all'ossigenazione dell'acqua negli acquari d'acqua dolce. Garantisce un'eccezionale ossigenazione di utilizzo, assicura in ogni acquario la purezza ideale dell'acqua nonché i suoi controlli tramite l'apposita applicazione. Il prefiltro ultrasuono, incorporato nel filtro, riduce la frequenza di pulizia dei mezzi filtranti ed è possibile extrarlo senza dover smontare il dispositivo e addirittura senza dover estrarre il filtro dal supporto. Le doppie valvole garantiscono una tenuta perfetta del filtro, mentre la facile modalità di scollegamento dei tubi flessibili assicura una manutenzione rapida e comoda.

CONDIZIONI PER L'UTILIZZO IN PIENA SICUREZZA

Il dispositivo acquistato è stato prodotto secondo le norme di sicurezza attualmente in vigore in Unione Europea. Per un utilizzo a lungo e in piena sicurezza vi preghiamo di attenersi alle seguenti norme di sicurezza:

1. Importante! Leggere attentamente prima dell'uso. Conservare per un uso futuro. Prima dell'installazione e di ogni avvio del dispositivo, leggere attentamente le istruzioni per l'uso e il montaggio (Fig. A).
2. Il dispositivo non puo essere utilizzato all'aperto, e va utilizzato unicamente secondo la sua destinazione d'uso (disegno B).
3. Il dispositivo puo essere adattato unicamente da una rete elettrica con tensione nominale corrispondente a quella indicata sul dispositivo.
4. Il cavo di alimentazione non scollegabile non puo essere sostituito. Se il cavo viene danneggiato il dispositivo non e piu utilizzabile (disegno C).
5. AVVERTENZA: Prima di eseguire la manutenzione dell'apparecchiatura in un acquario o in una piscina da giardino, rimuovere la spina o spegnere l'apparecchiatura. Scollegare sempre tutti i dispositivi nel serbatoio prima di mettere la mano in acqua (disegno D).
6. Il dispositivo deve essere utilizzato da bambini di età minima di 8 (otto) anni o da persone con ridotte capacità fisiche, mentali e con la mancanza di esperienza e conoscenza del dispositivo, se verra fornita assistenza o formazione per l'uso delle stesse persone che sono in grado di comprendersi i rischi associati. I bambini non dovrebbero giocare con il dispositivo. I bambini non possono eseguire le operazioni di manutenzione oppure di pulizia del dispositivo senza la sorveglianza da parte delle persone adulte (disegno E).

MONTAGGIO E AVVIAMENTO (FIG. 2-5A,B).

Il filtro ULTRAMAX BT deve essere SEMPRE posizionato sotto il livello dell'acqua nell'acquario. Per motivi estetici si consiglia di posizionarlo nello spazio speciale supportato per acquario, posto sotto l'acquario. Per un funzionamento ottimale e silenzioso del filtro non fori del coperchio (vedere Fig. 4c). Le valvole nel nuovo filtro sono nella scatola con i tubi.
Per il primo collegamento del filtro bioagna inserire gli elementi b-i presentati nella Fig. 1 secondo la Fig. 2. Successivamente inferiori dei tubi flessibili sui raccordi dispositivo del filtro fissarli con i dadi di bloccaggio (v). Per garantire la tenuta, le estremità dei tubo devono essere tirate di più possibile sui connettori.
Prima dell'avviamento bisogna estrarre il coperchio del filtro (j) aprendo i quattro fermi del prefiltro (e) e quattro fermi (k) che bloccano il coperchio del filtro (vedere Fig. 3). Successivamente bisogna sollevare il coperchio del filtro e riempire il prefiltro (e) e il cestello del filtro biogena estrarre i cestelli di filtraggio con gli elementi di filtraggio. Si consiglia di immergere in acqua le spugne e il tessuto filtrante. Il mezzo filtrante ceramico deve essere estratto dalle pellicole di imballaggio versandolo direttamente nei cestelli e sciacquandolo con cura per eliminare eventuali polveri. Toto umožňuje podstatně omezit četnost demontáže celého filtru a čištění filtračních prvků, které se v něm nacházejí. Prefiltr je třeba samozřejmě vyčistit v případě viditelného snížení výkonu filtru. Pro tento účel se v blízkosti ventilu ventil (k, podkat. 2-3 sekundy a potom uzavřít ventil OUT hadice filtru (viz obr. 4b), hadice odpojit spotřebič od sítě, pro otevření ti spony předfiltr (e), které drží prefiltrem a zvedněte kryt předfiltr (viz obr. 4). Pak vyjměte kosik předfiltru (g) a vytřete nachazejícího se v něm houbičkového filtru (r), vyjměte z kosíku houbičkovou napínák a důkladným oplachnutím pod tekoucí vodou odstraňte z ní všechny mechanické nečistoty. Potom se vstupní filtr namontována do vila filtru provedení výše uvedených kroků v opačném pořadí a otevření ventilu filtru (viz obr. 4a), a připojení zařízení od sítě. Při čištění hadice prefiltru vinegar vzpomeň zobrazení čistění vody. V případě, že je klapka vysunuta, je třeba ji umístit v souladu s obrázkem 6a. Čištění předfiltru trvá jen pár minut a nevyžaduje vytažení zařízení ze skříňky pod akvarium. Čištění předfiltru by mělo v závislosti na podmínkách v akváriu probíhat přibližně za 1-4 týdny.
Filtrační náplně, které se nachází uvnitř filtru (viz obr. 3), čistěte vyhradně ve vodě vypuštěné z akvária (nikoliv z vodovodu). První čištění se doporučuje provádět po zpozorování viditelného poklesu výkonu zařízení, který bylo by provedeno výše popsané čištění předfiltru. Pro optimální výkon filtru doporučujeme čistit mezi ostatním filtračních náplní za jeden nebo dvě měsíce (v závislosti na stupni znečištění). Pro čištění filtračních náplní, které se nachazejí uvnitř filtru: uzavřete ventily na hadicích (viz obr. 4b -"SERVICE" – pozorovat! doporučujeme nejdříve uzavřít ventil IN, počkat 2-3 sekundy a potom uzavřít ventil OUT – umožní se vyčerpat většinu vody z filtru), odpojte zařízení od elektrické sítě, odepište ventily hadic filtru (viz obr. 4c), po čemž vytyčte zařízení z akvarijní skříňky. Pro snadnější vnitřní filtru (viz obr. 3): otevřete čtyři hlavní přichytky (j) přidržující víko předfiltru, otevřete čtyři menší přichytky (k) přidržující víko filtru a pak zvedněte víko filtru nahoru (l). Protože při sundávání víka filtru se z něj může vylít trochu špinavé vody, doporučujeme předtím umístit zařízení ve vaně nebo ve sprchové vanice. Pak vyjměte filtrační košíky (m), které se nachazejí uvnitř zařízení, a vyměňte filtrační náplně uvnitř nebo prveďte jejich důkladné opláchnutí pod vodou. Potom sestavte filtr v opačném pořadí. Po dokončení montáže filtru zapnout ventily filtru (viz obr. 4a), a připojení zařízení od sítě. Při čištění hadice prefiltru vinegar by mělo být vyjmuto z filtru a opláchnuto pod tekoucí vodou. Vnitřek komory obřežnoho kosíku (v) vyčistěte pomocí měkkého kartáče. Pak sestavte zařízení provedením výše uvedených kroků v obráceném pořadí.
Pro zlepšení průtoku vody víkem filtru jetké vyčistěte zátku víka. Zátku vytáhněte z víka, jak je znázorněno na obr. 9 (a-c), opláchněte pod tekoucí vodou, odstraňte zásuvku zátky měkkým kartáčem a zátku vložte zpět do víka. Při čištění zátky dávejte pozor na vnitřní kroužek.
Pozor! Při čištění filtru opatrně vyjměte těsnění (x), které se nachazejí pod víkem filtru (obr. 7), důkladně jej umyjte v teplé vodě, osušte papírovým ručníkem a peříčně namažte silikonovým mazivem. Měkkou houbičkou nebo hadříčkem také důkladně vyčistěte dýzku, na které se nachazejí těsnění, odstraňtem z ní kalcinované usazeniny. Pak namažte silikonovým mazivem. Po vyčistení vložte těsnění v drážce pod víkem filtru. Takový postup zaručuje dlouhodobou životnost těsnění bez nutnosti jeho výměny častěji než jednou za 4-5 let. Vypadané, že bude těsnění přetržené nebo poškozené, vyměňte jej za nové.

OVLÁDÁNÍ FILTRU ULTRAMAX BT PROSTŘEDNICTVÍM APLIKACE

ULTRAMAX BT filtr má možnost připojení přes bluetooth a ovládání prostřednictvím speciální aplikace AQUAEL BT.
AQUAEL BT
Podrobnosti na www.aquael.com
Aplikace je k dispozici ke stažení v App Store a Google Play.

Společnost AQUAEL Sp. z o.o. tímto prohlašuje, že ULTRAMAX BT je v souladu se směrnicí 2014/53/EU. Úplné znění prohlášení o shodě EU je k dispozici na následující internetové adrese: www.aquael.pl/deklaracje-red/

DEMONTAŽ A LIKVIDACE

Použité elektrické a elektronické spotřebiče se nemají vyhazovat do odpadu. Třídění a správné zužitkování odpadu tohoto typu přispívá k ochraně přírodního bohatství a zabraňuje negativnímu dopadům na zdraví, které v důsledku nesprávného zacházení s odpadem mohou nastat. Symbol přeškrtnutého kontejneru na kolech umístěný na výrobku, spotřebiči do specialní sběrny, kde budou bezplatně přijaty. Informace o takové sběrně získáte u místních úřadů, na prodejním místě nebo v servisu výrobce.

ZARUČNÍ PODMÍNKY

Výrobce poskytuje záruku na dobu 24 měsíců ode dne zakoupení. Záruka zahrnuje vyhradně poškození vzniklá vinou výrobce, tj. materiálové nebo montažní vady, nevztahuje se na poškození vzniklá vinou uživatele v důsledku nesprávného používání v rozporu s určením výrobku. Upozorníme. Jakékoliv pokusy nebo demontaž zařízení mimo běžné používání a udržbu mají za následek ztrátu záruky! V případě zjištění chybné funkce zařízení zašlete spolu s vyplněným záručním listem na adresu prodejce. Podmínkou pro uznání záruky je shoda data vydaný uvedeného na vyrobku s datem uvedeným na záručním listu. Tyto podmínky nevylučují, rozmezují ani nepodmiňují oprávnění kupujícího v případě rozdílnosti mezi zbožím a smlouvou.

HU KEZELÉSI ÚTMUTATÓ

Tisztelt Hölgyek és Urak! Köszönjük az AQUAEL termékének megvásárlását. Meggyőződésünk, hogy elégedettek leszünk a működésével. A használatával kapcsolatos mindennemű problémák elkerülése végett tisztelettel kérjük, elkészít o olvassa ál figyelmesen az alábbi útmutatót.

A TERMÉK RENDELTETÉSE ÉS TULAJDONSÁGAI

Az ULTRAMAX BT sorozat műszakilag igen fejlett kannás szűrőkből áll, szabadalmaztt megoldásokkal, rendeltetésük szerint az edénykészítő akvárium vízének szűrésére és levegőztetésre szolgálnak. Garantálja a használat rendkívül ergonomiáját, gondoskodva az akvárium ideális tisztaságáról és paramétereinek ellenőrzéséről az egyedi szoftverek segítségével. Az akvárium szűrőjébe épített ultrahangos előszűrő az alkalmazott szűrőanyagok élettartamát, sőt, mi több, őt ki lehet venni a berendezés szétszerelése nélkül, anélkül, hogy a szűrőt ki kellene hajtsuk a szekrényből. A kettős szelepek garantálják a szűrő abszolút tömítettségét, a tömlők lecsatolásának egyszerű módja pedig biztosítja a kezelés gyorsaságát és kényelmét. Az ultrahangos szűrőelőszűrő az akvárium szűrőjébe van beépítve, ki lehet venni a berendezés szétszerelése nélkül, anélkül, hogy a szűrőt ki kellene hajtsuk a szekrényből.

BIZTONSÁGOS HASZNÁLAT FELTÉTELEI

Az Ön által megvásárolt berendezés az Európai Unió területén jelenleg érvényes biztonsági szabványok követelményeinek megfelelően készült. A tartós és biztonságos használata érdekében kérjük, ismerkedjen meg az alábbi biztonsági feltételekkel:

1. Fontos! Használat előtt figyelmesen olvassa el. Őrizze meg később igénybevetel céljából. A berendezes felszerelese es minden egyes uzembe helyezese előtt pontosan meg kell ismerkedni a jelen hasznalati es szerelesi utmutatoval (Abra. A).
2. A berendezés csupán zárt helyiségekben és kizárólag a rendeltetésének megfelelő célokra használható (Ábra. B).
3. A berendezés csak a rajta és a műszaki adatokban feltüntetett névleges feszültségű elektromos hálózatról üzemeltethető.
4. A le nem választható tápvezetéket nem szabad kicserélni. Ha a vezeték megsérült, a berendezés használhatatlanná vált (Ábra. C).
5. FIGYELMEZTETES: Az akvariumban vagy a kerti toban levő barmely berendezes karbantartasanak megkezdese előtt ki kell huzni a villas csatlakozojat, vagy kikapcsolni a berendezest. Mielőtt kezevel a vizbe nyulamos, kerjuk valassza le az akvariumban levő minden berendezest a villamos halozatol (Abra. D).
6. Ezt a berendezest a legalabb 8. eletevuket betoltott gyermekek vagy testi, szellemi lehetőségeikben korlatozott szemelyek, vagy tapasztalatlan es a berendezest nem ismerő szemelyek csak akkor hasznalhatjak, ha biztositva van a felugyeletuk, vagy a berendezes biztonsagos hasznalatara vonatkozo tajekoztatas, melynek soran megertettek a vele kapcsolatos veszelyeket. A gyermekeknek a berendezessel nem szabad jatszaniuk. A berendezes tisztitasat es karbantartasat gyermekek nem vegezhetik felugyelet nelkul (Abra. E).

BESZERELÉS ÉS ÜZEMBE HELYEZÉS (2-5A,B. RAJZOK)

Az ULTRAMAX BT szűrőt feltétlenül MINDIG az akvárium vízszint alatt kell elhelyezni. Esztétikai szempontok miatt ajánljuk az elhelyezést egy speciális akvárium szekrényben, amely az akvárium tartályi alatt helyezett. Ezt megelőzően a szűrő szelepet be kell helyezni a szűrőházba (lásd a 4c. rajzot). A szűrőanyagokat a szűrőkosárba helyezzük (lásd a 1. rajzot). A szűrő első csatlakoztatása céljából az 1. rajzon ábrázolt b-i alkatrészeket össze kell állítani a 2. rajznak megfelelően. A tömlők alsó végeit felfűzzük rá kettős a szűrőn és bemeneti csonkjaira, és lehetőségük (ezt a szorító anyákkal (y). A tömlő végződések tömítettségének biztosítása céljából kell azokat szétszorítani a csonkokra.
Az üzembe helyezés előtt ki kell venni a szűrő fedelét (lásd a 3. rajzot), ehhez fel kell nyitnunk az (j) előszűrő négy zárócsapantyúját, valamint a szűrő (k) fedelét tartó négy (k) zárócsapantyút. Ezt követően fel kell hízni kétszín a szűrő (j) fedelét a szűrő (j) tartályából. A szűrőkosárba (g) tálaszd el a szivacsot és a szűrőanyagot. Ezt a szivacsot és szűrőanyagot ajánlott az akvárium vizben bevezetésen). A keramikai betételemek kell szórni a folia csomagolásukból, közvetlenül a kosarakba, és gondosan leöblítani, az esetleges szennyeződés eltávolítása az ezekben lévő szennyeződés eltávolítása. Ezen a módon szuszpenziók elmerülő szivacsok okozhatja). A biológiai szűrés bendulásának megszüntetése céljából mind a szivacsokat, mind pedig a keramikai betételemek endemes megszüntagi egy biosztartest (pl. AQUAEL ACTIBACTOL), amely mitrifikáló baktériumok első kultúrát tartalmazza. Ezt követően a szűrő kosarakat a szűrőházba kell helyezni, majd fel kell tenni a szűrő belsejében, a kivehető szemesben (alulról kezdve): fekete szivacs (réteg), kék szivacs (szűrő), szürke vatta, keramika, a tartály (n) szitája és szerelje be a szűrőfedelet (l) a négy csattal (k) a szűrőfedél és a négy előszűrő csat (j) irányával. Most a szűrőt fordítsd szembenössze kell szerelni. FIGYELEM: az újonnan vásárolt szűrőben a betétek más szemszögben is lehet elhelyezve – a dekoreczka de a capsaful fitting (vezd Fig. 4c). Pentru a conecta sursa la capac, efectuați pasii de mai sus în ordine inversă.

SZABÁLYOZÁS ÉS A SZŰRŐTÖMLŐK SZELEPEINEK LEVÁLASZTÁSA (4A,B,C. RAJZ)

Az ULTRAMAX BT szűrő két független kettős működésű szeleppel (IN és OUT) van ellátva, melyek a szűrőház irányuló vízbevezető csőés az abból az akváriumba történő visszatérő csőre van felszerelve. A szelepek egy-egy szűrőcsap szerepelnek. Az OUT szelep továbbá a berendezés szűrőelemeinek szabályozására is szolgál (szabályozza a szűrőn keresztüli áramlás sebességét). A szűrő teljesítményének csökkentése, vagy teljes szüneteltetése érdekében az OUT szelep szabályozásával szűrőelemeinek szűrőelemeinek – az elzárás által kétszínű áramlásellenállást eszünk – a eladó célunk. A gazosra elismerésének feltétele a termékben feltüntetett és a garancialevélre beírt gyártási idő azonossága. Olyan esetben, ha az ára nem felel meg a szerződésnek, a jelen feltételek nem zárják ki, nem korlátozzák és nem függesztik fel a levél e tényből adódó jogait.

RO INSTRUCȚIUNI DE UTILIZARE

Stimați Domni/Stimate Doamne, vă mulțumim pentru achiziționarea produsului AQUAEL. Suntem convinși că veți fi mulțumiți de funcționarea sa. Pentru a evita orice problema legate de utilizarea acestuia, vă rugăm, în prealabil, să citiți cu atenție instrucțiunile de mai jos.

UTILIZAREA PRODUSULUI ȘI CARACTERISTICI

ULTRAMAX BT sunt filtre canistră, avansate din punct de vedere tehnic, cu soluții brevetate, proiectate pentru filtrarea și aerarea apei în acvariile de apă dulce. Acestea garantează o ergonomie extraordinară de utilizare, asigură puritatea perfectă a apei și permit o simplă și rapidă verificare a acestuia în acvariu. Ventilul OUT este de regulă în poziția de capacul filtrului (vezi Fig. 4b). Pentru a conecta sursa la capac, efectuați pasii de mai sus în ordine. Pentru a conecta sursa la capac, efectuați pasii de mai sus în ordine inversă

1

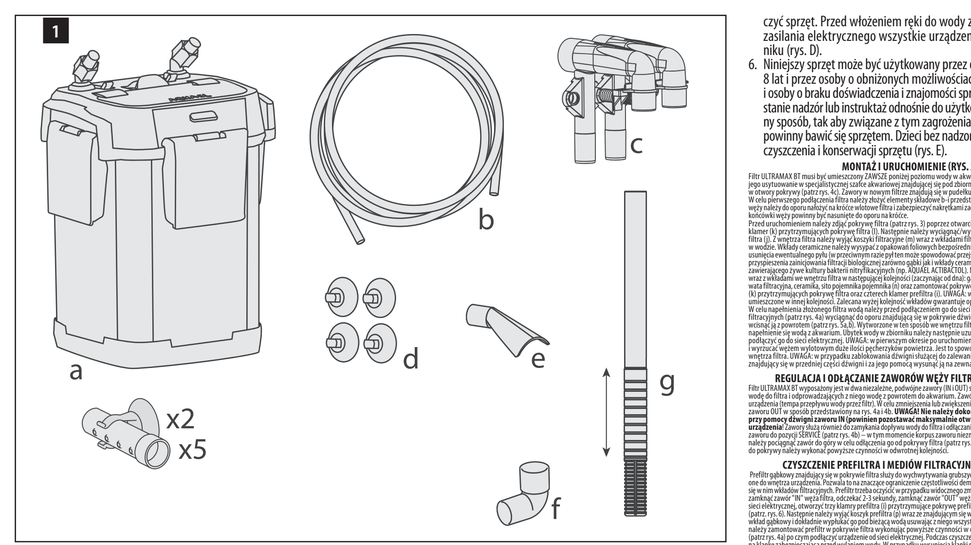

SPECIFICATIONS · DANE TECHNICZNE · TECHNISCHE DATEN · DONNEES TECHNIQUES
ТЕХНИЧЕСКИЕ ХАРАКТЕРИСТИКИ · DATOS TÉCNICOS · CARATTERISTICHE TECNICHE · TECHNICKÉ ÚDAJE
MŰSZAKI ADATOK · DATE TEHNICE · TEKNISKA DATA · TECHNICKE PARAMETRE · 技术参数

	a)	b)	c)	d)	e)	f)	g)
Voltage · Napięcie · Spannung · Tension · Напряжение · Tensión · Tensione · Napätí · Feszültség · Tensiune · Sprienina · Napätie · 电压	V 8						
Frequency · Częstotliwość · Frequenz · Fréquence · Частота · Frecuencia · Frequenza · Kmitočet · Frekvencia · Frecvenţă · Frekvence · Frekvens · 频率	Hz 16						
Maximum water lift · Maksymalna wysokość podnoszenia · Maximale Förderhöhe · Hauteur de levage maximum · Максимальная высота подъема · Altura máxima de elevación · Prevalenza massima di sollevamento · Maximálna výška zdvihu · Maximális emelési magasság · Înălțime maximă de ridicare · Maximální hlubinný · Maximální výška zdvihnutia · 最大提升高度	cm 230						
Wattage · Moc · Leistung · Puissance · Мощность · Potencia · Potenza · Pikkon · Teljesítmény · Putere · Výkon · 功率	W Bt						
Maximum performance · Wydajność · Performance · Performance · Производительность · Rendimiento · Portata · Výkon · Szivattyúzási teljesítmény · Productivitate · Prestanda · Výkonnosť · 吸水	l/h n/a						
Number of 1.9-litre baskets · Liczba koszyków 1,9 l · Anzahl Körbe 1,9 l · Nombre de paniers 1,9 l · Количество корзин 1,9 л · Cantidad de cestas 1,9 l · Numero di cestelli 1,9 l · Počet košíků 1,9 l · Az 1,9 literes kosár száma · Numărul de coșuri 1,9 l · Počet kolíbky 1,9 l · 过滤器的数量 1.9 l	pcs szt.						
Recommended tank capacity · Zalecana pojemność akwarium · Empfohlenes Beckenvolumen · Capacité d'aquarium recommandée · Рекомендуемый объем аквариума · Capacidad recomendada de pecera · Capacità dell'acquario consigliata · Doporučená kapacita akvária · Az akvárium ajánlott térfogata · Volumul recomandat al acvariului · Rekommenderat akvarievolym · Odporúčaný objem akvária · 先推荐鱼缸容量	l n	100-750					
Hose diameters · Średnica węży · Schlauchdurchmesser · Diamètre des tuyaux · Диаметр шлангов · Diámetro de mangueras · Diametro del tubo flessibile · Prúmer hadic · Tomlci átmérője · Diametrul furtunurilor · Diameter slangar · Priemer hadice · 软管直径	mm 19/25						
Zakres częstotliwości pracy urządzenia · Frequency band in which the radio equipment operates · Frequenzband, in dem das Funkanlage betrieben arbeitet · Plage de fréquences de fonctionnement de l'appareil · Диапазон рабочих частот устройства · Rango de frecuencias de funcionamiento del dispositivo · Intervallo di frequenza di funzionamento dell'apparecchio · Pracovní frekvenční rozsah zařízení · A készülék működési frekvenciatartománya · Domeniul de frecvenţă de funcţionare al dispozitivului · Driftsområde för radiofrekvensenheten · Pracovný frekvenčný rozsah zariadenia · 设备工作频率范围	GHz 2,4GHz–2,4835						
Maksymalna moc nadawcza · Maximum transmitted power · Maximale Sendeleistung · Puissance d'émission maximale · Максимальная мощность передаваемая мощность · Potencia máxima de transmisión · Potenza massima di trasmissione · Maximális átvitel teljesítmény · Putere maximă de transmisie · Maximal sändningseffekt · Maximálny prenosový výkon · 最大发射功率	dBm 10						

[*] the voltage, frequency and power of the device stated on the product label
napięcie, częstotliwość i moc urządzenia podane na etykiecie wyrobu
die auf dem Produktetikett angegebene Spannung, Frequenz und Leistung des Geräts
la tension, la fréquence et la puissance de l'appareil indiquées sur l'étiquette du produit
напряжение, частота и мощность устройства, указанные на этикетке продукта
el voltaje, la frecuencia y la potencia del dispositivo indicado en la etiqueta del producto
la tensione, la frequenza e la potenza del dispositivo indicate sull'etichetta del prodotto
napätí, frekvence a príkon zariadení uvedené na výrobnom štítku
az eszköz feszültsége, frekvenciája és teljesítménye felvétel, amely a termék címkéjén szerepel
tensiunea, frecvența și puterea dispozitivului menționate pe produs
spänningen, frekvensen och effekt för enheten som anges på produktetiketten
napięcie, częstotliwość a wykon zariadenia są uvedené na štítku výrobku
产品标签上标明的设备的电压、频率和功率

FIGURES · SPIS RYSUNKÓW · ABBILDUNGEN · LISTE DES FIGURES · СПИСОК РИСУНКОВ
ÍNDICE DE DIBUJOS · INDICE DELLE FIGURE · SOUPIS OBRÁZKŮ · RAJZEJEGYZÉK · LISTA DE FIGURI
BILDFORTECKNING · SOZNAM OBRÁZKOV · 图目录

Rys. 1. Części składowe filtra ULTRAMAX BT • Fig. 1. Components of the ULTRAMAX BT filter • Abb. 1. Elemente des ULTRAMAX BT Filters • Fig. 1. Composants du filtre ULTRAMAX BT • Рис. 1. Компоненты фильтра ULTRAMAX BT • Abb. 1. Componentes del filtro ULTRAMAX BT • Fig. 1. Componenti del filtro ULTRAMAX BT • Obr. 1. Součásti filtru ULTRAMAX BT • Obr. 1. A ULTRAMAX BT szűrő alkatrészei • Fig. 1. Componentele filtrului ULTRAMAX BT • Bild 1. ULTRAMAX BT-filtrets ingående delar • Obr. 1. Súčasti filtra ULTRAMAX BT • 图1. ULTRAMAX BT过滤器的组成部件

Rys. 2. Sposób podłączenia filtra ULTRAMAX BT w akwarium • Fig. 2. Connecting the ULTRAMAX BT filter to an aquarium tank • Abb. 2. Anschluss des ULTRAMAX BT Filters im Aquarium • Fig. 2. Connexion du filtre ULTRAMAX BT dans l'aquarium • Рис. 2. Способ установки фильтра ULTRAMAX BT в аквариум • Abb. 2. Forma de conectar el filtro ULTRAMAX BT en el acuario • Fig. 2. Modo di collegamento del filtro ULTRAMAX BT all'acquario • Obr. 2. Princip připojení filtru ULTRAMAX BT k akváriu • Fig.2. A ULTRAMAX BT szűrő csatlakoztatása a tartályhoz • Fig. 2. Modalitatea de conectare a filtrului ULTRAMAX BT în acvariu • Bild 2. Anslutning av ULTRAMAX BT-filtret i akvariet • Obr. 2. Spôsob zapojenia filtra ULTRAMAX BT v akváriu • 图2. 水族箱中ULTRAMAX BT过滤器的连接方式

Rys. 3. Budowa korpusu filtra ULTRAMAX BT • Fig. 3. Design of the ULTRAMAX BT filter casing • Abb. 3. Aufbau des ULTRAMAX BT Filterkörpers • Fig. 3. Structure du corps du filtre ULTRAMAX BT • Рис. 3. Корпус фильтра ULTRAMAX BT • Obr. 3. Estructura de carcasa del filtro ULTRAMAX BT • Fig. 3. Struttura del corpo del filtro ULTRAMAX BT • Obr. 3. Konstrukce tělesa filtru ULTRAMAX BT • 3. ábra: ULTRAMAX BT szűrő korpuszának felépítése • Fig. 3. Structura corpului filtrului ULTRAMAX BT • Bild 3. Uppbyggnad av ULTRAMAX BT-filtrets korpus • Obr. 3. Konštrukcia telesa filtra ULTRAMAX BT • 图3. ULTRAMAX BT过滤器主体的结构

Rys. 4a. Sposób działania zasuwów filtra ULTRAMAX BT • Fig. 4a. Valve operation in the ULTRAMAX BT filter • Abb. 4a. Arbeitsweise der Ventile des ULTRAMAX BT Filters • Fig. 4a. Fonctionnement des vannes de filtration ULTRAMAX BT • Рис. 4a. Схема работы кранов в фильтре ULTRAMAX BT • Fig. 4a. Modo de funcionamiento de las válvulas del filtro ULTRAMAX BT • Fig. 4a. Modalità di funzionamento delle valvole dell'ULTRAMAX BT • Obr. 4a. Princip ventilů filtru ULTRAMAX BT • 4a-c. rajzok: Az ULTRAMAX BT szűrő szelepeinek működése • Fig. 4a-c. Funcționarea supapelor filtrului ULTRAMAX BT • Bild 4a-c. Ventilernas funktion i ULTRAMAX BT-filtret • Obr. 4a-c. Spôsob fungovania ventilov filtra ULTRAMAX BT • 图4a-c. ULTRAMAX BT过滤器阀门工作方式

Rys. 5a-c. Sposób samczynnego napełniania filtra ULTRAMAX BT • Fig. 5a-c. The self-priming mode of the ULTRAMAX BT filter • Abb. 5a-c. Selbstansaugung des ULTRAMAX BT Filters • Fig. 5a-c. La méthode d'auto-amorçage ULTRAMAX BT • Рис. 5a-c. Система автоматической заливки фильтра ULTRAMAX BT • Fig. 5a-c. Llenado automático del filtro ULTRAMAX BT • Fig. 5a-c. Modalità di riempimento automatico del filtro ULTRAMAX BT • Obr. 5a-c. Způsob automatického plnění filtru ULTRAMAX BT • 5a-c. rajzok: Az ULTRAMAX BT szűrő önindukció felújításának módja • Fig. 5a-c. Metoda de inundare automată a filtrului ULTRAMAX BT • Bild 5a-c. Automatisk vattenpåfyllning av ULTRAMAX BT-filtret • Obr. 5a-c. Spôsob automatického zaplavenia filtra ULTRAMAX BT • 图5a-c. ULTRAMAX BT过滤器的自动启动方式

Rys. 6. Budowa prefiltra filtra ULTRAMAX BT • Fig. 6. Design of the pre-filter employed in the ULTRAMAX BT filter • Abb. 6. Aufbau des Vorfilters des ULTRAMAX BT Filters • Fig. 6. Structure du préfiltre ULTRAMAX BT • Рис. 6. Строение фильтра предварительной очистки ULTRAMAX BT • Fig. 6. Estructura del prefiltro ULTRAMAX BT • Fig. 6. Struttura del prefiltro ULTRAMAX BT • Obr. 6. Konstrukce předfiltru filtru ULTRAMAX BT • 6. rajz: Az ULTRAMAX BT szűrő előszűrőjének felépítése • Fig. 6. Structura prefiltrului filtrului ULTRAMAX BT • Bild 6. Uppbyggnad av ULTRAMAX BT-filtrets förfilter • Obr. 6. Konštrukcia prefiltra filtra ULTRAMAX BT • 图6. ULTRAMAX BT过滤器的预过滤器结构

Rys. 6a. Sposób umieszczenia kłapki prefiltra • Fig. 6a. Placement of the pre-filter flap • Abb. 6a Anordnung der Vorfilterklappe • Fig. 6a. Placement du clapet de préfiltre • Рис. 6a. Размещение створки клапана фильтра предварительной очистки • Dib. 6a. Montaje de tapa de filtro previo • Fig. 6a. Modo di posizionamento dello sportello del prefiltro • Obr. 6a Způsob umístění kłapki prefiltru • 6a. rajz: Az előszűrő csapszerű kijárat elhelyezési módja • Fig. 6a. Modalitatea de amplasare a supapei prefiltrului • Bild 6a. Placering av förfilterets spjäll • Obr. 6a. Spôsob umiestnenia klapky sťažujúceho filtra • 图6a. 预过滤器挡板的方式

Rys. 7. Sposób demontażu wkładu filtracyjnego • Fig. 7. Removing the filter cartridge • Abb. 7. Demontage des Filterkorbes • Fig. 7. Démontage du filtre • Рис. 7. Демонтаж фильтрующего элемента • Fig. 7. Desmontaje del cartucho filtrante • Fig. 7. Smontaggio del filtro • Obr. 7. Demontáž filtračního prvku • 7. rajz: Az szűrőkosár szétszerelése • Fig. 7. Demontarea filtrului • Bild 7. Demontering av filtrets korg • Obr. 7. Demontáž filtračnej vložky • 图7. 滤网的拆卸方法

Rys. 8. Sposób montażu wkładu filtracyjnego • Fig. 8. Fitting the filter cartridge • Abb. 8. Montage des Filterkorbes • Fig. 8. Mise en place du filtre • Рис. 8. Монтаж фильтрующего элемента • Fig. 8. Montaje del cartucho filtrante • Fig. 8. Montaggio del filtro • Obr. 8. Montáž filtračního prvku • 8. rajz: Az szűrőkosár felszerelése • Fig. 8. Montarea filtrului • Bild 8. Montering av filtrets korg • Obr. 8. Montáž filtračnej vložky • 图8. 滤网的安装方法

Rys. 9. Sposób montażu pokrywy filtra ULTRAMAX BT • Fig. 9. Fitting the filter cover • Abb. 9. Montage des Filterdeckels • Fig. 9. Mise en place du couvercle du filtre ULTRAMAX BT • Рис. 9. Монтаж крышки фильтра • Fig. 9. Montaje de la tapa del filtro • Fig. 9. Montaggio del coperchio del filtro ULTRAMAX BT • Obr. 9. Montáž filtračného kotúča • 9. rajz: Az ULTRAMAX BT szűrőfedél dugójának tisztítása • Fig. 9. Curățarea dopului de capac al filtrului ULTRAMAX BT • Bild 9. Rengöring av ULTRAMAX BT-filtrets lock • Obr. 9. Čistenie zátky veka filtra ULTRAMAX BT • 图9. 清洁ULTRAMAX BT过滤器的密封盖

LIST OF PARTS (FIG. 1-2) · LISTA CZĘŚCI (RYS.1-2) · EINZELTEILE (ABB. 1-2)
COMPOSANTS (FIGURES 1-2) · КОМПЛЕКТАЦИЯ (РИС. 1-2) · COMPONENTES (DIB. 1-2)
COMPONENTI (FIG. 1-2) · KOMPONENTY (OBR. 1-2) · ALKATRÉSZEK (1-2. RAJZ) · COMPONENTE (FIG. 1-2)
KOMPONENTELE (1-2 · 2. ÁBRA) · COMPONENTI DIELOR (FIG. 1-2) · 图1-2

	a)	b)	c)	d)	e)	f)	g)
a) korpus filtra ULTRAMAX BT wraz z pokrywą, koszykami na wkłady filtracyjne i kompletem wkładów filtracyjnych · housing of the ULTRAMAX BT filter together with the cover, filter baskets, and a set of filter media · Gehäuse des ULTRAMAX BT Filters zusammen mit Abdeckung, Körben für die Filtereinlage und einem Satz Filtereinsätzen · corps de filtre ULTRAMAX BT avec couvercle, paniers pour cartouches filtrantes et un jeu de cartouches filtrantes · корпус фильтра ULTRAMAX BT с крышкой, корзинами для фильтрующих наполнителей и набором фильтрующих наполнителей · cuerpo del filtro ULTRAMAX BT con tapa, cestas para cartuchos filtrantes y juego completo de cartuchos filtrantes · corpo del filtro ULTRAMAX BT con coperchio, cestelli e completo di mezzi di filtraggio · filtru filtru ULTRAMAX BT s víkem, košíky pro filtrační vložky a sadou filtračních vložek · az ULTRAMAX BT szűrő korpusza, fedéllel, a szűrőbetétek kosarával és a szűrőbetétek komplett készletével · corpul filtrului ULTRAMAX BT cu capac, coșuri pentru cartuțele de filtrare și jeg complet al cartușe de filtrare · ULTRAMAX BT filtrets huvud med lock, korgar för filterpatroner och en uppsättning av filterpatroner · korpus filtra ULTRAMAX BT spolu s vekom, koškami na filtračné vložky a súpravou filtračných vložiek · ULTRAMAX BT过滤器主体，带盖子，滤篮用于滤芯，滤芯套装	1						
b) wąż przyłączeniowy – 2 x 1,5 m · connecting hose – 2 x 1,5 m · Anschlussschlauch – 2 x 1,5 m · tuyau de raccordement – 2 x 1,5 m · шланг – 2 x 1,5 м · manguito de conexión – 2 x 1,5 m · tubo flessibile di collegamento – 2 x 1,5 m · připojná hadice – 2 x 1,5 m · csatlakozó tömlők – 2 x 1,5 m · furtun conector – 2 x 1,5 m · anslutningsslang – 2 x 1,5 m · prípojacie hadice – 2 x 1,5 m · 连接软管 – 2 x 1,5 m		2					
c) rurki przyłączeniowe 2 szt. • set of connecting tubes 2 pcs • Satz Rohrverbinder 2 Stück • un set de tuyaux de connexion 2 pcs · комплект переливных труб 2 шт. · kit completo de manguitos de conexión – 2 uds. · completo di tubi di collegamento – 2 pezzi · propojovací trubky 2 ks · csatlakozó csövek 2 db · scurtori 2 buc. · anslutningsrör 2 st. · prípojacie rúrky 2 ks · 连接管 2个			2				
d) zapyzowań – 4 szt. • set of suction cups – 4 pcs • Satz Saugnäpfe – 4 Stück. • un jeu de ventouses – 4 pcs · комплект присосок – 4 шт. · kit de ventosas – 4 uds. · completo di ventose – 4 pezzi · přísavky – 4ks · szívókosarak – 4 db. · ventuze – 4 buc. · sugkoppar – 4 st. · prísavky – 4ks · 吸盘 – 4个				4			
e) kociewka kierująca · guiding nozzle · Umlenker · la pointe de direction · направляющий наконечник · tobera orientable · estremità orientabile · vodící koncovka · nástavec · tomlc · ghidul · capăt de direcție · styrspett · radiusa koncovka · 转向嘴					1		
f) teleskopowa rura zasysająca z koszykiem • ULTRAMAX BT 2000 – telescopic suction tube with a basket • teleskopisches Saugrohr mit Korb • tube d'aspiration télescopique avec panier • телескопическая всасывающая труба с корзиной • tubo de aspiración telescópico con cesta • tubo di aspirazione telescopico con cestello • teleskopická odsávací trubice s košem • teleszkópos szívócsővel kosárral • tub telescopic de aspirare cu coș • teleskopisk sugrör med korg • teleskopická nasávacia rúrka s koškom • 带滤篮的伸缩吸管						1	
g)							1

LIST OF PARTS (FIG. 1-2) · LISTA CZĘŚCI (RYS.1-2) · EINZELTEILE (ABB. 1-2)
COMPOSANTS (FIGURES 1-2) · КОМПЛЕКТАЦИЯ (РИС. 1-2) · COMPONENTES (DIB. 1-2)
COMPONENTI (FIG. 1-2) · KOMPONENTY (OBR. 1-2) · ALKATRÉSZEK (1-2. RAJZ) · COMPONENTE (FIG. 1-2)
KOMPONENTELE (1-2 · 2. ÁBRA) · COMPONENTI DIELOR (FIG. 1-2) · 图1-2

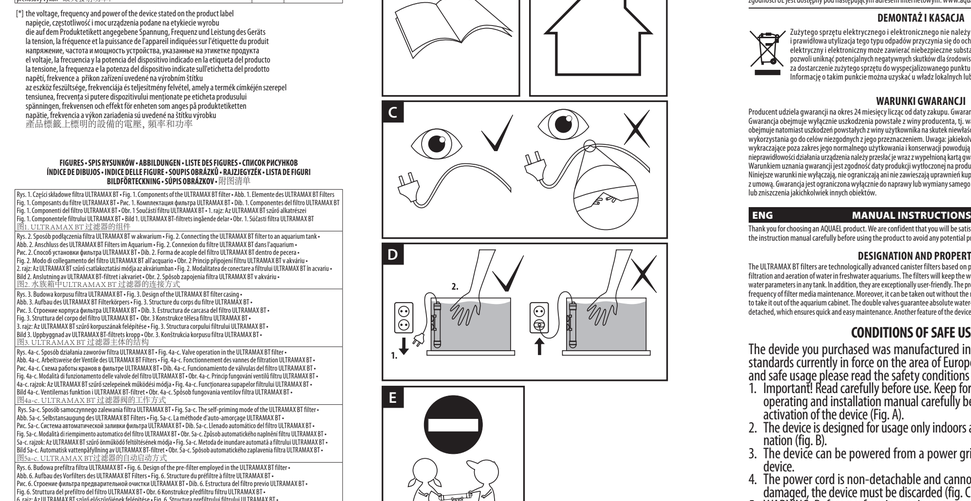

PL INSTRUKCJA

Szanowni Państwo, dziękujemy za zakup produktu AQUAEL. Jesteśmy przekonani, że będą Państwo usatysfakcjonowani z jego działania. Aby uniknąć jakichkolwiek problemów związanych z jego użytkowaniem prosimy o uprzednie uważne zapoznanie się z poniższą instrukcją.

PRZEZNACZENIE PRODUKTU I WŁAŚCIWOŚCI

ULTRAMAX BT to zaawansowane technicznie filtry kanistrowe z opatentowanymi rozwiązaniami przeznaczone do filtrowania i napowietrzania akwarium o objętości do 750 litrów. Podwójne zawory zapewniają samozalewanie i ułatwiają czyszczenie. Dzięki systemowi wody oraz jej parametry w każdym akwarium. Zastosowany prefilter wbudowany w pokrywę filtra ogranicza częstotliwość czyszczenia wkładów, co więcej, można wyjąć go bez konieczności demontażu urządzenia, a nawet bez potrzeby wyjmowania filtra z szafki. Podwójne zawory zapewniają samozalewanie, co ułatwia uruchomienie filtra oraz jego czyszczenie i wygodę obsługi. Urządzenie odznacza się poza tym wyjątkowo niskim zużyciem energii.

WARUNKI BEZPIECZNEGO UŻYTKOWANIA

Zakupione przez Państwa urządzenie zostało wykonane zgodnie z aktualnymi normami bezpieczeństwa obowiązującymi na terenie Unii Europejskiej. Dla jego długotrwałego i bezpiecznego użytkowania prosimy o zapoznanie się z poniższymi warunkami bezpieczeństwa:

1. Ważne! Przeczytać uważnie przed użyciem. Zachować do wykorzystania w przyszłości. Przed instalacją i każdym uruchomieniem urządzenia należy dokładnie zapoznać się z niniejszą instrukcją obsługi i montażu (rys. A).
2. Urządzenie przystosowane jest do użytkowania tylko w pomieszczeniach zamkniętych i wyłącznie zgodnie z przeznaczeniem (rys. B).
3. Urządzenie może być zasilane wyłącznie z sieci elektrycznej o napięciu znamionowym podanym na urządzeniu.
4. Przewód zasilający nieodłączalny nie może być wymieniony. Jeżeli przewód ulegnie uszkodzeniu, sprzęt staje się bezużyteczny (rys. C).
5. OSTRZEŻENIE: Przed wykonywaniem konserwacji sprzętu znajdującego się w akwarium lub w basenie ogrodowym wyjąć wtyczkę lub wyłączyć zasilanie urządzenia. Przed włożeniem ręki do wody zawsze należy odłączyć od zasilania elektrycznego wszystkie urządzenia znajdujące się w zbiorniku (rys. D).
6. Niniejszy sprzęt może być użytkowany przez dzieci w wieku co najmniej 8 lat i przez osoby o obniżonych możliwościach fizycznych, umysłowych i osoby o braku doświadczenia i znajomości sprzętu, jeżeli zapewniony zostanie nadzór lub instruktaż odnośnie do użytkowania sprzętu w bezpieczny sposób, tak aby związane z tym zagrożenia były zrozumiałe. Dzieci nie powinny bawić się sprzętem. Dzieci bez nadzoru nie powinny wykonywać czyszczenia i konserwacji sprzętu (rys. E).

MONTAŻ I URUCHOMIENIE (RYS. 2-5A, B)

Filtr ULTRAMAX BT musi być umieszczony ZAWSZE poniżej poziomu wody w akwarium. Ze względów estetycznych zalecamy jego ustytuowanie w specjalnie(czy)szafce akwariowej znajdującej się pod zbiornikiem. Wcześniej należy włożyć zawory filtra w otwory pokrywy (patrz rys. 4c). Zawory w nowym filtrze znajdują się w pudełku razem z wężem.
W celu pierwszego podłączenia filtra należy złożyć elementy składowe b–c przedstawione na rys. 1 zgodnie z rys. 2. Dolne kolorowe wyczepy należy umocować na krócie wlotowe filtra i zabezpieczyć czarnymi zaciskowymi (a). W celu zapewnienia szczelności kołczwiki wyczepowy być nasunięte do oporu na krócie.
Przed uruchomieniem należy zdjąć pokrywę filtra (patrz rys. 3). Poprzez otwarcie czterech klamer mocujących pokrywę filtra (I) z korzeniem klamer (k) przytrzymujących pokrywę filtra (I). Następnie, kolejno przykręcając/wysuwając do góry pokrywę filtra (I) z pojemnika filtra (J). Z wnętrza filtra należy wyjąć koszyki filtracyjne (m) wraz z wkładami filtracyjnymi. Gąbki i watę zalej się namoczyć w wodzie. Wkłady ceramiczne należy wysypać z opakowań foliowych bezpośrednio do koszyków i dokładnie przepłukać w celu usunięcia ewentualnego pyłu (w przeciwnym razie pył może spowodować przejściowe zmętnienie wody w akwarium). W celu przyspieszenia zamieszania filtracji biologicznej zalecamy gąbki jak i wkłady ceramiczne zalać sie skrzepi zamoscą biostartera zawierającego żywe kultury bakterii nitryfikacyjnych (np. AQUAEL ACTIBACTO,). Następnie należy umieścić koszyki filtracyjne w odpowiednich komorach w wnętrzu filtra w następującej kolejności (zaczynając od dna): gąbka czarna (rozdz), gąbka niebieska (gęsta), wata filtracyjna, ceramika, sito pojemnika pojemnika (n) oraz zamontować pokrywę filtra (I) poprzez zamknięcie czterech klamer (k) przytrzymujących pokrywę filtra oraz czterech klamer prefiltra (L). UWAGA: w nowo zakupionym filtrze wkłady mogą być umieszczone w innej kolejności. Zalecana jest wyjściowa wkładowa zawierająca gąbkę i wkłady filtracji wody.
W celu napełnienia złożonego filtra wodą należy przed podłączeniem go do sieci elektrycznej przy otwartych zaworach wezły filtracyjnych (g) zalać wodą. Po napełnieniu do oporu zamknąć zawory (patrz rys. 5a). Wytworzone w ten sposób we wnętrzu filtra podciśnienie spowoduje jego samoczynne napełnienie wodą z akwarium. Upływ wody w obwodzie należy następnie uzupełnić. Po napełnieniu filtra wodą wystarczy podłączyć go do sieci elektrycznej. UWAGA: w pierwszym okresie po uruchomieniu urządzenie może pracować nieco głośniej (wyrzuca) zwiększonej ilości powietrza. Po kilkudziesięciu minutach. Jest to spowodowane automatycznym przetłaczaniem wnętrza filtra. UWAGA: w przypadku zablokowania dźwigni służącej do zalewania filtra (s) należy wsunąć śrubokręt w otwór znajdujący się w przednim części dźwigni i ze jego pomocą wysunąć ją na zewnątrz (patrz rys. 5-c).

REGULACJA I ODŁĄCZANIE ZAWORÓW WĘŻY FILTRACYJNYCH (RYS. 4A,B,C)

Filtr ULTRAMAX BT wyposażony jest w zawory, dzięki, podwójne zawory (d) (UDT) służące do odłączania wody dopływającej z wody do filtra i odprowadzającej z niego wodę z powrotem do akwarium. Zawór OUT służy również do regulacji wydajności urządzenia (patrz rysunek poniżej przed filtr). W celu zmniejszenia lub zwiększenia wydajności filtra należy przesunąć dźwignię zaworu OUT w sposób przedstawiony na rys. 4a i 4b. **UWAGA! Nie należy dokonywać regulacji wydajności pracy filtra przy pomocy dźwigni zaworu IN (pomiędzy pozostawać maksymalnie otwarty!), bowiem grozi to zapowietrzeniem urządzenia!** Zawory służą również do zamykania dopływu wody do filtra i odłączania go od wody. W celu zamknięcia dopływu wody do filtra należy przesunąć dźwignię zaworu do pozycji SERVICE (patrz rys. 4b) – w tym momencie korpus zaworu nieznacznie unosi się w pokrywie filtra. Następnie należy zamknąć zawór OUT (patrz rys. 4c). Po zamknięciu zaworów należy nastąpić szczelność. Po napełnieniu filtra wodą wystarczy podłączyć go do sieci elektrycznej. UWAGA: w pierwszym okresie po uruchomieniu urządzenie może pracować nieco głośniej (wyrzuca) zwiększonej ilości powietrza. Po kilkudziesięciu minutach. Jest to spowodowane automatycznym przetłaczaniem wnętrza filtra. UWAGA: w przypadku zablokowania dźwigni służącej do zalewania filtra (s) należy wsunąć śrubokręt w otwór znajdujący się w przednim części dźwigni i ze jego pomocą wysunąć ją na zewnątrz (patrz rys. 5-c).

CZYSZCZENIE PREFILTRA I MEDIÓW FILTRACYJNYCH (RYS. 3-4A,B C I 6)

Prefilt gąbkowy znajdujący się w pokrywie filtra służy do wychytywania grubszych zanieczyszczeń mechanicznych zanim trafią one do wnętrza urządzenia. Pozwala to na znaczące ograniczenie częstotliwości demontażu całego filtra i czyszczenia znajdujących się w nim wkładów filtracyjnych. Prefilt trzeba oczyścić w przypadku widocznego zmniejszenia wydajności filtra. W tym celu należy zamknąć zawory IN i wezły filtra. Z 3-5 sekundy, zamknąć zawór "OUT" wezły filtra (patrz rys. 4b), odłączyć urządzenie od sieci elektrycznej, otworzyć trzy klamry prefiltra (I) przytrzymujące pokrywę prefiltra po czym unieść do góry pokrywę prefiltra (patrz rys. 6). Następnie należy wyjąć kloszek prefiltra (g) oraz ze znajdującym się w nim wkładem gąbkowym (f). Wyjąć kloszek wkład gąbkowy i dokładnie wypłukać go pod bieżącą wodą usuwając z niego wszystkie zanieczyszczenia mechaniczne. Następnie należy zamontować prefilt w pokrywie filtra w odwrotnej kolejności, otworzyć zawory filtra i zamknąć zawór "OUT" wezły filtra (patrz rys. 4a) po czym podłączyć urządzenie od sieci elektrycznej. Podczas czyszczenia prefiltra należy zwrócić uwagę na klapkę zabezpieczającą przed wylatanie wody. W przypadku jej uszkodzenia należy ją wymienić. Zanieczyszczenie prefiltra zalewie kilka minut i nie wymaga wyjmowania urządzenia z szafki pod akwarium. Koniecznością czyszczenia prefiltra w zależności od warunków panujących w akwarium powinna zachodzić nie rzadziej niż raz na 1-4 tygodnie. Wkłady filtracyjne znajdujące się we wnętrzu filtra (patrz rys. 3, 7, 8) należy czyścić wyjmując we wszystkie opuszczone z akwarium (nie w wodzie krawowej). Pierwszego czyszczenia zalecą się dokonać po zaobserwowaniu widocznego spadku wydajności urządzenia mimo dokonanego wcześniej czyszczenia prefiltra. W celu wymiany wkładów filtracyjnych należy zamknąć zawory IN i wezły filtra (patrz rys. 4b), odłączyć urządzenie od sieci elektrycznej, otworzyć trzy klamry prefiltra (I) przytrzymujące pokrywę prefiltra po czym unieść do góry pokrywę prefiltra (patrz rys. 6). Następnie należy wyjąć kloszek prefiltra (g) oraz ze znajdującym się w nim wkładem gąbkowym (f). Wyjąć kloszek wkład gąbkowy i dokładnie wypłukać go pod bieżącą wodą usuwając z niego wszystkie zanieczyszczenia mechaniczne. Następnie należy zamontować prefilt w pokrywie filtra w odwrotnej kolejności, otworzyć zawory filtra i zamknąć zawór "OUT" wezły filtra (patrz rys. 4a) po czym podłączyć urządzenie od sieci elektrycznej. Podczas czyszczenia prefiltra należy zwrócić uwagę na klapkę zabezpieczającą przed wylatanie wody. W przypadku jej uszkodzenia należy ją wymienić. Zanieczyszczenie prefiltra zalewie kilka minut i nie wymaga wyjmowania urządzenia z szafki pod akwarium. Koniecznością czyszczenia prefiltra w zależności od warunków panujących w akwarium powinna zachodzić nie rzadziej niż raz na 1-4 tygodnie. Wkłady filtracyjne znajdujące się we wnętrzu filtra (patrz rys. 3, 7, 8) należy czyścić wyjmując we wszystkie opuszczone z akwarium (nie w wodzie krawowej). Pierwszego czyszczenia zalecą się dokonać po zaobserwowaniu widocznego spadku wydajności urządzenia mimo dokonanego wcześniej czyszczenia prefiltra. W celu wymiany wkładów filtracyjnych należy zamknąć zawory IN i wezły filtra (patrz rys. 4b), odłączyć urządzenie od sieci elektrycznej, otworzyć zawory wezły filtra (patrz rys. 4c), po czym wyjąć od czterech klamer (k) przytrzymujących pokrywę filtra (I) po czym unieść do góry pokrywę filtra (patrz rys. 9). Następnie należy wyjąć koszyk filtracyjny (m) wraz z wkładami filtracyjnymi. Gąbki i watę zalej się namoczyć w wodzie. Wkłady ceramiczne należy wysypać z opakowań foliowych bezpośrednio do koszyków i dokładnie przepłukać w celu usunięcia ewentualnego pyłu (w przeciwnym razie pył może spowodować przejściowe zmętnienie wody w akwarium). W celu przyspieszenia zamieszania filtracji biologicznej zalecamy gąbki jak i wkłady ceramiczne zalać sie skrzepi zamoscą biostartera zawierającego żywe kultury bakterii nitryfikacyjnych (np. AQUAEL ACTIBACTO,). Następnie należy umieścić koszyki filtracyjne w odpowiednich komorach w wnętrzu filtra w następującej kolejności (zaczynając od dna): gąbka czarna (rozdz), gąbka niebieska (gęsta), wata filtracyjna, ceramika, sito pojemnika pojemnika (n) oraz zamontować pokrywę filtra (I) poprzez zamknięcie czterech klamer (k) przytrzymujących pokrywę filtra oraz czterech klamer prefiltra (L). UWAGA: w nowo zakupionym filtrze wkłady mogą być umieszczone w innej kolejności. Zalecana jest wyjściowa wkładowa zawierająca gąbkę i wkłady filtracji wody.
W celu napełnienia złożonego filtra wodą należy przed podłączeniem go do sieci elektrycznej przy otwartych zaworach wezły filtracyjnych (g) zalać wodą. Po napełnieniu do oporu zamknąć zawory (patrz rys. 5a). Wytworzone w ten sposób we wnętrzu filtra podciśnienie spowoduje jego samoczynne napełnienie wodą z akwarium. Upływ wody w obwodzie należy następnie uzupełnić. Po napełnieniu filtra wodą wystarczy podłączyć go do sieci elektrycznej. UWAGA: w pierwszym okresie po uruchomieniu urządzenie może pracować nieco głośniej (wyrzuca) zwiększonej ilości powietrza. Po kilkudziesięciu minutach. Jest to spowodowane automatycznym przetłaczaniem wnętrza filtra. UWAGA: w przypadku zablokowania dźwigni służącej do zalewania filtra (s) należy wsunąć śrubokręt w otwór znajdujący się w przednim części dźwigni i ze jego pomocą wysunąć ją na zewnątrz (patrz rys. 5-c).

CZYSZCZENIE KOMORY WIRNIKA I KONSERWACJA USZCZELEK (RYSUNEK 7)

W celu zapewnienia bezawaryjnej pracy filtra, podczas czyszczenia wkładów filtracyjnych należy równolegle oczyścić wirnik oraz komorę, w której on pracuje. W tym celu należy odwrócić pokrywę filtra do góry dnem (rys.7), zdjąć pokrywę zaciskową komory wirnika (c) przekręcając ją zgodnie z ruchem wskazówek zegara, wyciągnąć pokrywę wirnika (b), wyjąć wirnik (a) i dokładnie umyć go pod bieżącą wodą. Włożyć komorę wirnika (w) należy wyczyścić przy pomocy miękkiej szczoteczki. Następnie należy zbyć urządzenie wykonując wszystkie powyższe czynności w odwrotnej kolejności.
W celu poprawienia przylgnowy wody przez pokrywę filtra dodatkowo należy oczyścić korek pokrywy. W tym celu należy wyciągnąć go z pokrywy (patrz rys. 9 b-c) wykręcając go z gwintu. Następnie należy przemyć go pod bieżącą wodą, wyczyścić przy pomocy miękkiej szczoteczki opiaszko korka, po czym umieścić korek z powrotem w pokrywie. W trakcie czyszczenia korka należy zwrócić uwagę na znajdujące się w nim gumowe klapki, które mogą wypaść!
Uwaga! Podczas czyszczenia filtra należy ostrożnie wyjąć uszczelkę (x) znajdującą się pod pokrywą filtra (rys. 7), dokładnie umyć ją w ciepłej wodzie po czym wysuszyć przy pomocy papierowego ręcznika i starannie nasmarować smarem silikonowym. Należy również przy okazji wymiany gąbki (a) umieścić kołczwiki w otworze wlotowym filtra (patrz rys.7) i zamontować na nich uszczelki z niego kąbkania i innych zanieczyszczeń mechanicznych. Następnie należy ostrożnie umieścić uszczelkę w rowku pod pokrywą filtra. Postępowanie takie zapewni szczelność pokrywy i zapobiegnie uszczelnieniu komory (wirnika) i przemieszczeniu częściej niż co 4-5 lat.

STEROWANIE FILTREM ULTRAMAX BT ZA POMOCĄ APLIKACJI

Filtr ULTRAMAX BT posiada możliwość połączenia poprzez bluetooth i sterowania za pomocą dedykowanej aplikacji AQUAEL BT.
AQUAEL BT
Szczegóły na stronie www.aquael.com
Aplikacja jest do pobrania w App Store i Google Play.

Firma AQUAEL Sp. z o.o. niniejszym oświadcza, że ULTRAMAX BT jest zgodny z dyrektywą 2014/53/UE. Pełny tekst deklaracji zgodności UE jest dostępny pod następującym adresem internetowym: www.aquael.pl/deklaracje-red/

DEMONTAŻ I KASACJA

Zużytego spr