dem Vertrag ergeben, nicht aus, schließen sie nicht ein oder setzen sie nicht aus. Die Garantie beschränkt sich nur auf die Reparatur oder den Austausch des Geräts und erstreckt sich nicht auf Folgeschäden oder -schäden an belebten oder unbelebten Gegenständen.

FR MANUEL D'UTILISATION

Chers Clients, nous vous remercions d'avoir acheté le produit d'AQUAEL. Nous sommes confiants que vous serez satisfait de son fonctionnement. Pour éviter un probleme quelconque lié a son utilisation nous vous prions de bien vouloir prendre connaissance de la notice d'emploi ci-dessous.

LA DESTINATION DU PRODUIT ET SES CARACTERISTIQUES. La filtre d'aquarium de la serie TURBO MINI, que sous avez achetee, est destinee a pomper et aerer l'eau dans l'aquarium d'eau douce ou marin. Elle peut etre utilisee pour forcer une circulation de l'eau dans l'aquarium, ainsi que pour differents types de filtres d'aquarium. L'oxygenation de l'eau se fait par:
- une circulation intensive de l'eau pres de sa surface,
- la buse d'aeration/regulateur du debit (4) mise sur la sortie.

Les dimensions reduites, relativement grand debit et possibilite de reglage de debit et avant tout une construction simple rendent les filtre d'aquarium de la serie TURBO MINI universelles et particulierement utiles.

CONDITIONS D'UTILISATION EN TOUTE SÉCURITÉ

L'appareil que vous avez acheté a été fabriqué conformément aux normes de sécurité en vigueur dans l'Union européenne. Pour une utilisation durable et sûre, veuillez lire les conditions de sécurité suivantes :

1. Important : lire attentivement avant l'utilisation. Lire attentivement avant utilisation. A conserver pour référence ultérieure. Lisez attentivement cette notice d'utilisation et d'installation (Fig. A) avant l'installation et à chaque mise en service de l'appareil.
2. L'appareil ne doit être utilisé qu'à l'intérieur et conformément à sa destination (Fig. B).
3. L'appareil ne peut être alimenté que par le réseau électrique avec les paramètres nominaux (tension et fréquence) indiqués sur l'appareil, à partir d'une prise de courant située dans un endroit sec.
4. Le cordon d'alimentation non remplaçable ne peut pas être remplacé. Si le câble est endommagé, l'appareil devient inutilisable (Fig. C).
5. Débranchez toujours l'appareil avant de le monter, de le démonter ou de le nettoyer. Débranchez toujours tous les appareils de l'aquarium avant de mettre la main dans l'eau (Fig. D).
6. Cet équipement peut être utilisé par des enfants âgés d'au moins 3 ans et par des personnes dont les capacités physiques et mentales sont réduites et qui manquent d'expérience et de familiarité avec l'équipement, à condition qu'une surveillance ou des instructions soient fournies sur la manière d'utiliser l'équipement en toute sécurité et que les risques associés soient compris. Le nettoyage et l'entretien de l'équipement ne doivent pas être effectués par des enfants sans surveillance. Les enfants ne doivent pas jouer avec l'équipement (Fig. E).
7. **ATTENTION !** Le cordon d'alimentation doit être branché sur le secteur comme indiqué à la figure F, de manière à ce que la section du cordon pende librement sous la fiche. Cela permet d'éviter que la prise ne soit inondée si de l'eau se condense sur le câble de raccordement.

INSTALLATION ET RÉGLAGE. Le filtre doit être placé dans l'aquarium de manière à être complètement immergé dans l'eau. L'effet du filtre est optimal lorsqu'il est immergé à environ 3 cm sous le niveau de l'eau. Il est également important de garder à l'esprit que le niveau de l'eau diminue constamment en raison de l'évaporation. Cet effet doit être pris en compte lors du choix de la hauteur d'installation du filtre. Le filtre Turbo Mini a la possibilité d'aérer l'eau de l'aquarium. Pour ce faire, le tuyau (5) doit être raccordé d'un côté au bouchon d'aération (10) et de l'autre au régulateur d'aération (6). Cela permet une aération efficace de l'eau de l'aquarium. En outre, le bouton de réglage (4) permet d'ajuster la performance du filtre. Il est ainsi facile de régler le débit souhaité. Le débit d'eau peut être orienté librement à l'aide de la roue de réglage du débit (9) fixée au capuchon d'aération (10), comme indiqué sur l'illustration.

ENTRETIEN. Le filtre TURBO MINI est entraîné par un moteur synchrone étanche qui nécessite peu d'entretien. Le siège du rotor doit être nettoyé au moins une fois par mois. Pour ce faire, il faut ouvrir le logement du rotor (3) en le tournant dans le sens inverse des aiguilles d'une montre, retirer le rotor (2), nettoyer délicatement le rotor (2) et le logement du rotor dans le corps (1), puis remonter les pièces dans l'ordre inverse. Une fois monté sur l'axe, le rotor (2) doit tourner sans résistance.

DEMONTAGE ET DEMOLITION. Les appareils electromenagers et electroniques uses ne doivent pas etre jetes a la poubelle. Le triage et le recyclage des appareils de ce type contribuent a la preservation de l'environnement. Les déchets d'équipements électriqueset électroniques peuvent contenir des substances dangereuses. L'élimination appropriée de l'équipement usagé permettra d'éviter les effets négatifs potentiels sur l'environnement et la santé. L'utilisateur est responsable d'amener l'appareil use au point de collecte specialise ou l'appareil sera recu gratuitement. La liste de ces points de collecte peut etre obtenue aupres des autorites locales ou du vendeur du produit.

CONDITIONS DE GARANTIE. Le fabricant accorde une garantie pour une periode de 24 mois a compter de la date de l'achat. La garantie couvre les deteriorations dues aux vices de materiaux et de fabrication, elle ne couvre pas le deteriorations dues au mauvais maniement de l'appareil par l'utilisateur ou a l'utilisation autre que celle prevue par le fabricant. Attention: toute tentative de remaniement ou de demontage de l'appareil au dela de l'utilisation et l'entretien normal provoquent la decheance de la garantie. Dans le cas de la constatation d'un mauvais fonctionnement de l'appareil, il faut l'envoyer accompagne de la carte de garantie dument remplie a l'adresse du distributeur. La condition de la reconnaissance de la garantie est la concordance de la data de fabrication indiquee sur le produit avec la date indiquee sur la carte de garantie. Les conditions de garantie cidessus ne limitent pas ni suspendent les droits de l'acheteur decoulant du desaccord entre le produit et le contrat d'achat. La garantie se limite a la reparation ou au remplacement de l'appareil seulement et ne s'applique pas aux pertes ni aux dommages indirects causes aux objets animes ou inanimes.

RU ИНСТРУКЦИЯ ПО ЭКСПЛУАТАЦИИ

Благодарим Вас за выбор продукта AQUAEL. Мы уверены, что вы останетесь довольны его работой. Мы просим вас внимательно прочитать руководство по эксплуатации перед использованием продукта, чтобы избежать любых потенциальных проблем.

НАЗНАЧЕНИЕ И СВОЙСТВА ПРОДУКТА. Фильтры TURBO MINI, предназначены для перекачивания и циркуляции воды в пресноводных и соленых водоемах. Их можно использовать для циркуляции воды, а также для питания различных аквариумных фильтров.
Насыщение воды кислородом происходит:
- за счет интенсивного перемешивания у поверхности воды,
- через регулятор впуска/расхода воздуха Вентури (4), реализованный на возврате воды.

Небольшие размеры, большая мощность и многочисленные аксессуары делают силовые головки TURBO MINI уникальной ценностью.

УСЛОВИЯ БЕЗОПАСНОГО ИСПОЛЬЗОВАНИЯ

Приобретенное вами устройство было изготовлено в соответствии с действующими стандартами безопасности Европейского Союза. Для его длительного и безопасного использования ознакомьтесь со следующими условиями безопасности:

1. Важно! Внимательно прочтите перед использованием. Сохраните для дальнейшего использования. Перед установкой и каждым запуском устройства внимательно читайте данное руководство и инструкцию по установке (рисунок A).
2. Устройство пригодно для использования только в помещении и только по назначению (рисунок B).
3. Устройство может питаться только от сети с номинальными параметрами (напряжением и частотой), указанными на приборе, от розетки, расположенной в сухом месте.
4. Незаменяемый шнур питания замене не подлежит. Если кабель поврежден, оборудование приходит в негодность (рисунок C).
5. Всегда отключайте устройство от источника питания перед монтажом, демонтажем или чисткой. Всегда отключайте все оборудование в аквариуме от сети перед тем, как опустить руку в воду (рисунок D).
6. Это оборудование может использоваться детьми в возрасте не менее 3 лет, а также лицами с ограниченными физическими и умственными способностями, а также лицами с неопытностью и незнанием оборудования, если обеспечивается наблюдение или инструктаж по безопасному использованию оборудования и понимаются связанные с этим риски. Чистка и обслуживание оборудования не должны выполняться детьми без присмотра. Дети не должны играть с оборудованием (рисунок E).
7. **ПРИМЕЧАНИЕ:** Шнур питания должен быть подключен к сети способом, представленным на рисунке F, таким образом, чтобы часть шнура свободно висела ниже вилки. Это необходимо для предотвращения возможного затопления вилки в случае конденсации воды на соединительном кабеле.

МОНТАЖ И РЕГУЛИРОВКА. Фильтр следует размещать в аквариуме так, чтобы он был полностью погружен в воду. Наилучший эффект фильтра будет получен при погружении его примерно на 3 см ниже уровня воды. Также важно помнить о том явлении, что из-за испарения воды уровень воды постоянно снижается. Необходимо учитывать этот эффект при выборе высоты крепления фильтра. Фильтр Turbo Mini имеет возможность аэрировать воду в аквариуме. Для этого трубка (5) должна быть подсоединена к аэрационному колпачку (10) с одной стороны и к регулятору аэрации (6) с другой. Это обеспечит эффективную аэрацию аквариумной воды. Кроме того, ручка регулировки (4) позволяет регулировать выход фильтра. Это позволит легко отрегулировать нужный расход. Поток воды может быть свободно направлен с помощью направляющей потока (9), прикрепленной к аэрационному колпачку (10), как показано на рисунке.

СОДЕРЖАНИЕ. Фильтр TURBO MINI приводится в движение водонепроницаемым синхронным двигателем с низкими требованиями к техническому обслуживанию. Седло ротора следует чистить не реже одного раза в месяц. Для этого следует: открыть камеру ротора (3), повернув ее против часовой стрелки, снять ротор (2), аккуратно очистить ротор (2) и посадочное место ротора в корпусе (1), а затем установить детали на место в обратной последовательности. После установки на ось ротор (2) должен вращаться без какого-либо сопротивления.

РАЗБОРКА И УТИЛИЗАЦИЯ. Запрещено выбрасывать использованное электрооборудование и электрооборудование в мусорное ведро. Сортировка и правильная утилизация такого рода отходов приводит к сохранению ресурсов природной среды. Отходы электрического и электронного оборудования могут содержать опасные вещества. Правильная утилизация используемого оборудования позволит избежать потенциального негативного воздействия на окружающую среду и здоровье. Пользователь несет ответственность за доставку использованного товара в специализированный пункт сбора, где он будет принят бесплатно. Информацию о такой возможности можно получить в органах местного самоуправления у продавца товара.

ГАРАНТИЙНЫЕ УСЛОВИЯ. Производитель предоставляет гарантию 24 месяца, начиная с даты покупки. Гарантия распространяется на дефекты, возникшие в результате ошибки производителя, т.е. дефектных материалов или ошибок при сборке. Он не распространяется на повреждения по вине пользователя, вызванные неправильным обращением с устройством или использованием устройства не по назначению. Внимание: любая попытка модификации или разборки, превышающая нормальные условия эксплуатации и технического обслуживания, влечет за собой аннулирование гарантии. В случае обнаружения неправильной работы устройства, отправьте его вместе с заполненным гарантийным талоном на адрес производителя или дистрибьютора. Следующие условия гарантии не исключают, не ограничивают и не приостанавливают права пользователя, вытекающие из несоответствия товара договору. Гарантия распространяется только на ремонт или замену устройства и не распространяется на косвенную потерю или повреждение одушевленных или неодушевленных предметов.

ES MANUAL DE USUARIO

Estimados Senores, gracias por comprar un producto AQUAEL. Estamos convencidos de que estarán satisfechos de su compra y su funcionamiento. Para evitar cualquier problema relacionado con su uso le pedimos que lean atentamente estas instrucciones de uso.

DESTINACION DE PRODUCTO Y SUS PROPIEDADES. La filtro de acuario del tipo TURBO MINI que ustedes han comprado sirve para bombear y airear el agua en el acuario de agua dulce y agua de mar. Puede utilizarse para forzar el flujo de agua en el acuario y tambien para diferentes tipos de filtros de acuario. La oxigenacion del agua se realiza a traves de:
- movimiento intensivo del agua en la superficie,
- capuchon de aireamiento/regulador de rendimiento (4) montada en la salida.

Las pequenas dimensiones, el rendimiento relativamente grande y la posibilidad de ajustar el caudal y, sobre todo, una construccion muy simple hacen que la filtro de acuario del tipo TURBO MINI es una bomba universal y muy util.

CONDICIONES DE USO SEGURO

El aparato que ha adquirido ha sido fabricado de conformidad con las normas de seguridad vigentes en la Unión Europea. Para un uso seguro y duradero, lea las siguientes condiciones de seguridad:

1. Importante Lea atentamente antes de utilizar el producto. Consérvelas para futuras consultas. Lea atentamente estas instrucciones de uso e instalación (fig. A) antes de la instalación y cada vez que ponga en funcionamiento el aparato.
2. El aparato sólo debe utilizarse en interiores y conforme a lo previsto (fig. B).
3. El aparato sólo debe alimentarse de la red eléctrica con los parámetros nominales (tensión y frecuencia) indicados en el aparato desde una toma de corriente situada en un lugar seco.
4. El cable de alimentación no reemplazable no puede sustituirse. Si el cable se daña, el equipo queda inutilizable (fig. C).
5. Desconecte siempre el aparato de la red eléctrica antes de montarlo, desmontarlo o limpiarlo. Desenchufe siempre todos los aparatos del acuario antes de meter la mano en el agua (fig. D).
6. Este equipo puede ser utilizado por niños de al menos 3 años de edad y por personas con capacidades físicas y mentales reducidas y falta de experiencia y familiaridad con el equipo si se proporciona supervisión o instrucciones sobre cómo utilizar el equipo de forma segura y se comprenden los riesgos asociados. La limpieza y el mantenimiento del equipo no deben ser realizados por niños sin supervisión. Los niños no deben jugar con el equipo (fig. E).
7. **¡ATENCIÓN!** El cable de alimentación debe conectarse a la red eléctrica tal como se muestra en la Fig. F, de forma que el tramo de cable cuelgue libremente por debajo del enchufe. Esto es para evitar una posible inundación del enchufe si se condensa agua en el cable de conexión.

INSTALACIÓN Y AJUSTE. El filtro debe colocarse en el acuario de forma que quede completamente sumergido en el agua. El mejor efecto del filtro se conseguirá cuando esté sumergido unos 3 cm por debajo del nivel del agua. También es importante tener en cuenta el fenómeno de que, debido a la evaporación, el nivel del agua disminuye constantemente. Este efecto debe tenerse en cuenta al seleccionar la altura de instalación del filtro. El filtro Turbo Mini tiene la posibilidad de airear el agua del acuario. Para ello, el tubo (5) debe conectarse a la tapa de aireación (10) por un lado y al regulador de aireación (6) por el otro. De este modo se garantiza una aireación eficaz del agua del acuario. Además, el botón de ajuste (4) permite ajustar el rendimiento del filtro. Esto facilita el ajuste del caudal deseado. El caudal de agua se puede dirigir libremente mediante la rueda de control de caudal (9) fijada a la tapa de aireación (10), tal como se indica en el dibujo.

MANTENIMIENTO. El filtro TURBO MINI está accionado por un motor síncrono estanco que requiere poco mantenimiento. El asiento del rotor debe limpiarse al menos una vez al mes. Para ello abra la cámara del rotor (3) girándola en el sentido contrario a las agujas del reloj, retire el rotor (2), limpie suavemente el rotor (2) y el asiento del rotor en el cuerpo (1) y, a continuación, vuelva a montar las piezas en orden inverso. Una vez montado en el eje, el rotor (2) debe girar sin ninguna resistencia.

EL DESMONTAJE Y LA CASACION. El equipo electrico y electronico desgastado no se debe tirar a la basura. La seleccion y el reciclaje correcto de estos aparatos ayuda a proteger el medio ambiente. Los residuos de aparatos eléctricos y electrónicos pueden contener sustancias peligrosas. La eliminación adecuada de los equipos usados evitará posibles efectos negativos sobre el medio ambiente y la salud. El usuario es responsible de suministrar el aparato desgastado a un punto de recogida, donde sera depositado gratuitamente. La informacion sobre los puntos de recogida se puede obtener de las autoridades locales o en los puntos de venta.

LAS CONDICIONES DE GARANTÍA. El productor concede una garantia por el periodo de 24 meses desde le fecha de la compra. La garantia abarca las averias causadas por el productor, es decir defectos del material o de montaje. La garantia no abarca deterioros resultado del uso indebido del aparato o tambien su uso de forma diferente a la que esta destinado. Atencion: cualquier intento de transformacion o desmontaje del aparato que exceda el uso normal y la conservacion del aparato provocan la perdida de la garantia! En caso de determinar irregularidades en el funcionamiento del aparato hay que enviarlo junto con la tarjeta de garantia rellenada a la direccion del vendedor. La condicion de aceptar la garantia es la concordancia entre la fecha de la produccion impresa en el aparato y la fecha inscrita en la tarjeta de garantia. Estas condiciones no excluyen, limitan ni suspenden los derechos del comprador resultants de la falta de concordancia del producto con el contrato. Esta garantia tiene validez unicamente si se presenta un comprobante de compra. La garantia se limita unicamente a la reparacion o al reemplazo del aparato y no cubre perdidas ni danos resultantes de los objetos animados o inanimados. Las presents estipulaciones no producen exclusion, limitacion o suspension de los derechos del comprador en caso de la no conformidad con el contrato. La garantia limitada cubre solo a la reparacion o el reemplazo del equipo. La garantia no cubre los efectos de perdida o de destruccion de cualquier otro objeto.

CS NÁVOD K OBSLUZE

Děkujeme, že jste si vybrali produkt AQUAEL. Jsme si jisti, že s jeho výkonem budete spokojeni. Žádáme vás, abyste si před použitím výrobku pečlivě přečetli návod k použití, abyste předešli případným problémům.

URČENÍ A VLASTNOSTI PRODUKTU. Filtry TURBO MINI, jsou určeny pro čerpání a cirkulaci vody ve sladkovodních i mořských akváriích. Mohou být použity pro cirkulaci vody i pro napájení různých filtrů akvária.
K okysličení vody dochází:
- intenzivním vířením na vodní hladině,
- Prostřednictvím Venturiho regulátoru vstupu/průtoku vzduchu (4) implementovaného na zpátečce vody.

Malé rozměry, velkorysý výkon a četné příslušenství dělají z pohonných hlav TURBO MINI jedinečnou hodnotu.

PODMÍNKY PRO BEZPEČNÉ POUŽÍVÁNÍ

Zařízení, které jste zakoupili, bylo vyrobeno v souladu s platnými bezpečnostními normami Evropské unie. Pro jeho dlouhodobé a bezpečné používání si prosím přečtěte následující bezpečnostní podmínky:

1. Důležité! Před použitím si pozorně přečtěte. Uschovejte pro budoucí použití. Před instalací a každým uvedením zařízení do provozu si pečlivě přečtěte tento návod a pokyny k instalaci (obrázek A).
2. Zařízení je vhodné pro použití pouze v interiéru a pouze k určenému účelu (obrázek B).
3. Zařízení lze napájet pouze ze sítě se jmenovitými parametry (napětí a frekvence) uvedenými na zařízení ze zásuvky umístěné na suchém místě.
4. Nevyměnitelný napájecí kabel nelze vyměnit. Pokud je kabel poškozen, zařízení se stává nepoužitelným (obrázek C).
5. Před montáží, demontáží nebo čištěním vždy odpojte zařízení od napájení. Před vložením ruky do vody vždy odpojte veškeré vybavení v akváriu (obrázek D).
6. Toto zařízení mohou používat děti ve věku nejméně 3 let a osoby se sníženými fyzickými a duševními schopnostmi a osoby s nezkušeností a nedostatečnou obeznámeností s vybavením, pokud je poskytován dohled nebo instrukce o používání zařízení bezpečným způsobem a jsou pochopena související rizika. Čištění a údržbu zařízení by neměly provádět děti bez dozoru. Děti by si s tímto zařízením neměly hrát (obrázek E).
7. **POZNÁMKA:** Napájecí kabel by měl být připojen k elektrické síti způsobem uvedeným na obr. F tak, aby část kabelu volně visela pod zástrčkou. Tím se zabrání možnému zaplavení zástrčky, pokud na připojovacím kabelu kondenzuje voda.

INSTALACE A SEŘÍZENÍ. Filtr by měl být umístěn v akváriu tak, aby byl zcela ponořen ve vodě. Nejlepšího účinku filtru se dosáhne, když je ponořen asi 3 cm pod hladinu vody. Je také důležité mít na paměti jev, že v důsledku odpařování vody hladina vody neustále klesá. Tento efekt je nutné vzít v úvahu při volbě výšky uchycení filtru. Turbo Mini filtr má schopnost provzdušňovat vodu v akváriu. Za tímto účelem by měla být trubice (5) připojena k provzdušňovacímu víčku (10) na jedné straně a k regulátoru provzdušňování (6) na druhé straně. Tím bude zajištěno účinné provzdušňování akvarijní vody. Nastavovací knoflík (4) navíc umožňuje upravit výkon filtru. Tím snadno nastavíte požadovaný průtok. Průtok vody lze libovolně směrovat pomocí průtokového vodítka (9) připevněného k provzdušňovacímu uzávěru (10), jak je znázorněno na obrázku.

ÚDRŽBA. Filtr TURBO MINI je poháněn vodotěsným synchronním motorem s nízkými nároky na údržbu. Sedlo rotoru by mělo být čištěno alespoň jednou za měsíc. Chcete-li to provést, měli byste: otevřete komoru rotoru (3) otočením proti směru hodinových ručiček, vyjměte rotor (2), jemně očistěte rotor (2) a sedlo rotoru v těle (1) a poté znovu nainstalujte díly v opačném pořadí. Po namontování na nápravu by se měl rotor (2) otáčet bez jakéhokoli odporu.

DEMONTÁŽ A LIKVIDACE. Je zakázáno vyhazovat použitá elektrická a elektrická zařízení do odpadkového koše. Třídění a správné využití tohoto druhu odpadu vede k ochraně zdrojů přírodního prostředí. Odpadní elektrická a elektronická zařízení mohou obsahovat nebezpečné látky. Správnou likvidací použitého zařízení se zabrání potenciálním negativním dopadům na životní prostředí a zdraví. Uživatel je odpovědný za doručení použitého produktu na specializované sběrné místo, kde bude bezplatně přijat. Informace o takovém zařízení můžete získat na místních úřadech u prodejce produktu.

ZÁRUČNÍ PODMÍNKY. Výrobce poskytuje záruku 24 měsíců od data nákupu. Záruka se vztahuje na vady vzniklé zaviněním výrobce, tj. vadným materiálem nebo montážními chybami. Nevztahuje se na škody způsobené zaviněním uživatele způsobeným nesprávnou manipulací se zařízením nebo používáním zařízení k účelům, které neodpovídají jeho určení. Pozor: jakýkoli pokus o úpravu nebo demontáž překračující běžné používání a údržbu způsobí ztrátu záruky. V případě zjištění nesprávné obsluhy zařízení jej zašlete s vyplněným záručním listem na adresu výrobce nebo distributora. Následující záruční podmínky nevylučují, neomezují ani nepozastavují práva uživatele vyplývající z rozporu zboží se smlouvou. Záruka je omezena pouze na opravu nebo výměnu jednotky a nevztahuje se na následnou ztrátu nebo poškození živých nebo neživých předmětů.

GUARANTEE CARD • KARTA GWARANCYJNA
GARANTIESCHEIN • FICHE DE GARANTIE
ГАРАНТИЙНЫЙ ЛИСТ • HOJA DE GARANTÍA
ZÁRUČNÍ LIST

Date of selling • Data sprzedaży • Verkaufsdatum • Date de vente
• Дата продажи • Fecha de venta• Datum prodeje

Stamp & signature of seller • Stempel i podpis sprzedawcy • Stempel und Unterschrift des Händlers
Cachet et signature du vendur • Печать и подпись продавца • Sello y firma del vendedor
• Razítko a podpis prodejce

CLIENT REMARKS • UWAGI KLIENTA • BEMERKUNGEN DES KUNDEN • REMARQUES DU CLIENT
ЗАМЕЧАНИЯ КЛИЕНТА • COMENTARIOS DEL CLIENTE • POZNÁMKY ZÁKAZNÍKA
Defect description: • Opis usterki: • Beschreibung des Fehlers: • Description du défaut:
Описание неисправности: • Descripción de avería: • Popis závady:

_____

_____

_____

AQUAEL®

TURBO MINI

CE EAC

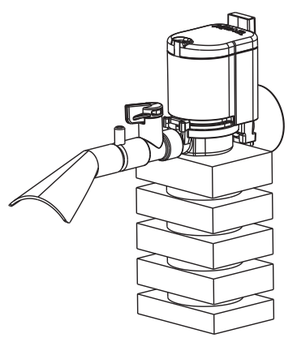

EN PL DE FR RU ES CS

AQUAEL Sp. z o. o.
PL, 02-849 Warszawa, ul. Krasnowolska 50
www.aquael.com, e-mail: service@aquael.com

A

A / MULTI-7a 2025-03-19

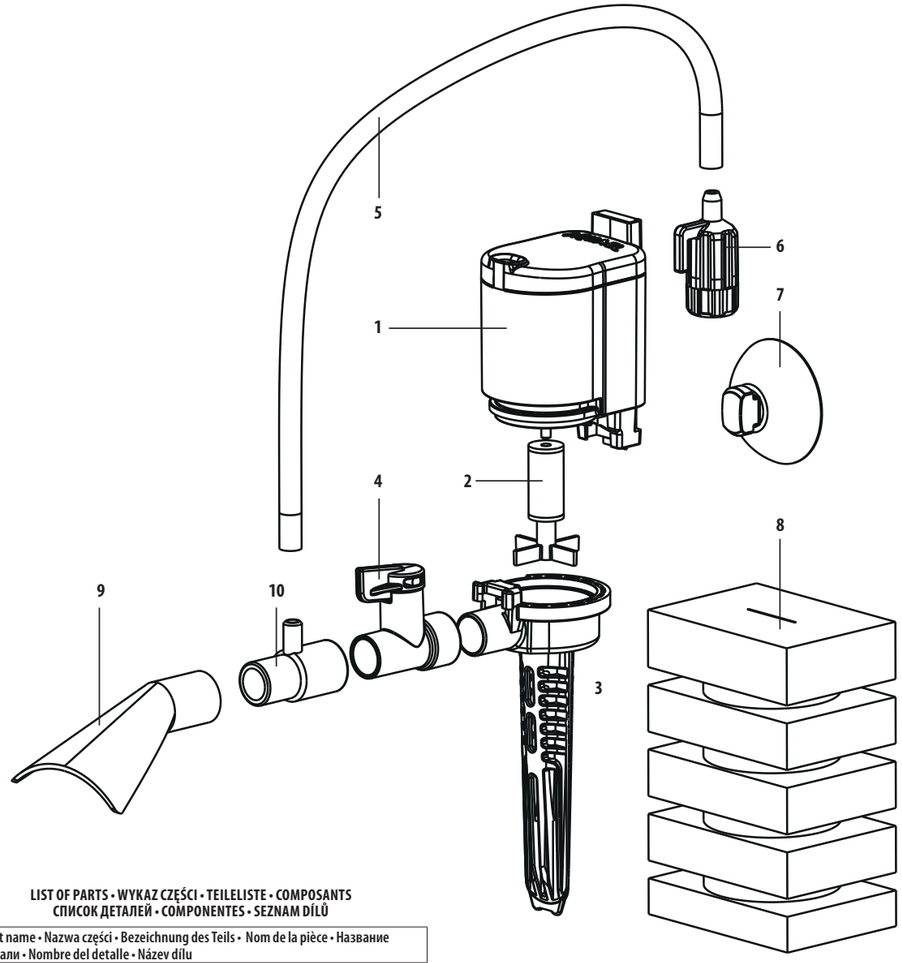

LIST OF PARTS • WYKAZ CZĘŚCI • TEILELISTE • COMPOSANTS
СПИСОК ДЕТАЛЕЙ • COMPONENTES • SEZNAM DÍLŮ

	Part name • Nazwa części • Bezeichnung des Teils • Nom de la pièce • Название детали • Nombre del detalle • Název dílu
1	Body of pump • Korpus pompy • Gehäuse der Pumpe • Corps de la pompe • Корпус насоса • Cuerpo de la bomba • Tělo čerpadla
2	Rotor • Wirnik • Rotor • Rotor • Porop • Rotor • Rotor
3	Rotor Chamber with intake strainer • Komora wirnika z rurką wlotową • Rotor Kammer mit Einlasssieb • Chambre du rotor avec tuyau d'aspiration • Камера ротора с сетчатым фильтром • Cámara del rotor con tubo de succión • Rotor Komora se sacím sítkem
4	Capacity controller • Regulator wydajności • Leistungsregler • Contrôleur de capacité • Регулятор производительности • Controlador de capacidad • Regulátor kapacity
5	Air intake hose • Wąż napowietrzający • Luftansaugschlauch • Tube a air • Воздухозаборный шланг • Tubo de ventilación • Hadice pro přívod vzduchu
6	Air regulator • Regulator powietrza • Luftregler • Regulateur d'aeration • Регулятор воздуха • Regulador de aireamiento • Regulátor vzduchu
7	Suction cup • Przyssawki • Saugnapf • Ventouse • Присоска • Ventosa • Přísavka
8	Sponge • Gąbka • Schwamm • La mouss • Губка • La esponja • Houba
9	Flow deflector • Kierownica przepływu • Strömungsumlenker • L'embout de direction • Дефлектор потока • La punta de mando • Deflektor proudění
10	Aeration cap • Nasadka napowietrzająca • Belüftungskappe • Buse d'aération • Аэрационный колпачок • Boquilla de aireación • Zavzdušňovací uzávěr

TECHNICAL DATA • DANE TECHNICZNE • TECHNISCHE DATEN • CARACTÉRISTIQUES TECHNIQUES • ТЕХНИЧЕСКИЕ ДАННЫЕ • DATOS TÉCNICOS • TECHNICKÉ ÚDAJE

TURBO		MINI
Voltage • Napięcie • Spannung • Tension • Напряжение • Tensión • Napětí	V	[*]
Frequency • Częstotliwość • Frequenz • Fréquence • Частота • Frecuencia • Frekvence	Hz	[*]
Wattage • Moc • Wattleistung • Puissance • Мощность • Potencia • Příkon	W	4.4
Maximum performance • Maksymalna wydajność • Maximale Leistung • Efficacité • Максимальная производительность • Rendimiento • Maximální výkon	l/h	320
Maximum water lift • Maksymalne podnoszenie • Maximale Wasserhebung • Hauteur de levage maximum • Максимальный подъем воды • Altura máxima de elevación • Maximální zdvih vody	cm	65

[*] the voltage of the device stated on the product label
napięcie urządzenia podane na etykiecie produktu
die auf dem Produktetikett angegebene Spannung des Geräts
la tension de l'appareil indiquées sur l'étiquette du produit
напряжение устройства, указанное на этикетке изделия
el voltaje del dispositivo indicado en la etiqueta del producto
napětí zařízení uvedené na štítku výrobku

correct filter assembly sequence as shown in the figure above
prawidłowa kolejność montażu filtra, jak pokazano na powyższym rysunku
korrekte Reihenfolge der Filtermontage wie in der Abbildung oben dargestellt
uivre l'ordre correct de montage du filtre comme indiqué dans la figure ci-dessus
правильная последовательность сборки фильтра, как показано на рисунке выше
orden correcto de montaje del filtro como se muestra en la figura anterior
správný postup montáže filtru podle obrázku výše.

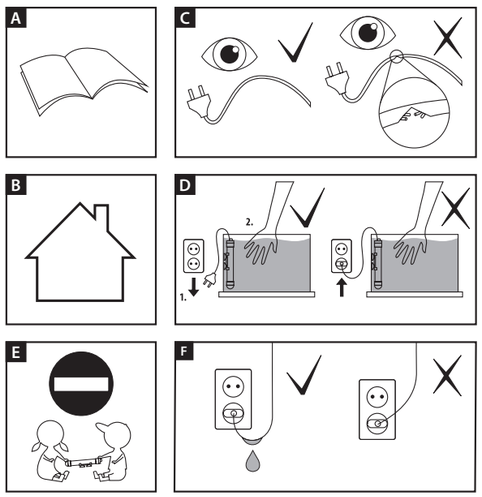

EN MANUAL

Thank you for choosing an AQUAEL product. We are confident that you will be satisfied with its performance. We ask you to read the instruction manual carefully before using the product to avoid any potential problems.

PRODUCT DESTINATION AND PROPERTIES. TURBO MINI filter, are intended for pumping and water circulation in fresh and salt water aquaria. They can be used for water circulation as well as for powering a variety of aquaria filters. Oxygenation of the water occurs:
- through intense agitation at the water's surface,
- through the venturi air intake/flow regulator (4) implemented on the water return.

Small size, generous output, and numerous accessories make TURBO MINI powerheads a unique value.

CONDITIONS FOR SAFE USE

The device you purchased was made in accordance with the current safety standards of the European Union. For its long-term and safe use, please read the following safety conditions:

1. Important! Read carefully before use. Keep for future use. Before installation and each start-up of the device, carefully read this manual and installation instructions (Figure A).
2. The device is suitable for use only indoors and only as intended (Figure B).
3. The device can be powered only from the mains with the rated parameters (voltage and frequency) indicated on the device from a power outlet located in a dry place.
4. Non-replaceable power cord cannot be replaced. If the cable is damaged, the equipment becomes unusable (Figure C).
5. Always disconnect the device from the power supply before mounting, dismantling or cleaning. Always unplug all equipment in the aquarium before putting your hand in the water (Figure D).
6. This equipment may be used by children of at least 3 years of age and by persons of diminished physical and mental capabilities and persons with inexperience and lack of familiarity with the equipment, if supervision or instruction is provided on the use of the equipment in a safe manner and the associated risks are understood. Cleaning and maintenance of equipment should not be performed by children without supervision. Children should not play with the equipment (Figure E).
7. **NOTE:** The power cord should be connected to the mains in the manner presented in Fig. F so that a section of the cord hangs freely below the plug. This is to prevent possible flooding of the plug if water condenses on the connection cable.

INSTALLATION AND ADJUSTMENT. The filter should be placed in the aquarium so that it is completely submerged in the water. The best effect of the filter will be obtained when it is submerged about 3 cm below the water level. It is also important to keep in mind the phenomenon that due to evaporation of water, the water level constantly decreases. It is necessary to take into account this effect when choosing the height of mounting the filter. Turbo Mini filter has the ability to aerate the water in the aquarium. To do this, the tube (5) should be connected to the aeration cap (10) on one side and to the aeration regulator (6) on the other. This will ensure efficient aeration of the aquarium water. In addition, the adjustment knob (4) allows you to adjust the output of the filter. This will easily adjust the desired flow rate. The water flow can be freely directed by means of the flow guide (9) attached to the aeration cap (10) as indicated in the figure.

MAINTENANCE. The TURBO MINI filter is driven by a waterproof synchronous motor with low maintenance requirements. The rotor seat should be cleaned at least once a month. To do this, you should: open the rotor chamber (3) by turning it counterclockwise, remove the rotor (2), gently clean the rotor (2) and the rotor seat in the body (1), and then reinstall the parts in reverse order. Once mounted on the axle, the rotor (2) should rotate without any resistance.

DISASSEMBLY AND DISPOSAL. It is forbidden to dispose of used electric and electrical equipment in a trash bin. Segregating and proper utilization of this kind of waste leads to conserving the resources of natural environment. Waste electrical and electronic equipment may contain hazardous substances. Proper disposal of used equipment will avoid potential negative effects on the environment and health. The user is responsible for delivering the used product to a specialized collection point where it will be accepted free of charge. You can obtain information about such a facility at the local authorities at the product seller.

WARRANTY CONDITIONS. The manufacturer grants a 24 month guarantee beginning on the date of purchase. The guarantee covers defects arising from manufacturer fault i.e. defective materials or assembly errors. It does not cover damage due to user's fault caused by improper handling of the device or using the device for purposes discordant its destination. Attention: any modification or disassembly attempt exceeding normal usage and maintenance cause the guarantee void. In case of noticing improper operation of the device send it with filled out warranty card to the distributor address. The conformity of the production date stamped on the product and written in the guarantee card is a prerequisite for accepting the guarantee. The following warranty conditions do not exclude, limit or suspend user's rights derived from discrepancy of the merchandise with the agreement. The guarantee is limited to repair or replacement of the unit only and does not cover consequential loss or damage to animate or inanimate objects.

PL INSTRUKCJA OBSŁUGI

Szanowni Państwo, dziękujemy za zakup produktu AQUAEL. Jesteśmy przekonani, że będą Państwo usatysfakcjonowani z jego działania. Aby uniknąć jakichkolwiek problemów związanych z jego użytkowaniem prosimy o uprzednie uważne zapoznanie się z poniższą instrukcją.

PRZEZNACZENIE. Filtr akwariowy TURBO MINI służy do pompowania i napowietrzania wody w akwarium słodkowodnym oraz morskim. Może być ona stosowana do wymuszenia obiegu wody w akwarium, jak również do różnego rodzaju filtrów akwariowych. Dotlenianie wody odbywa się poprzez:
- intensywny ruch wody przy powierzchni,
- nasadkę napowietrzającą/regulator wydajności (4) nałożoną na wylocie.

Niewielkie wymiary, stosunkowo duża wydajność i możliwość regulacji wydatku, a przede wszystkim prostota budowy czynią filtr TURBO MINI uniwersalną i szczególnie przydatną w użytkowaniu.

WARUNKI BEZPIECZNEGO UŻYTKOWANIA

Zakupione przez Państwa urządzenie zostało wykonane zgodnie z aktualnymi normami bezpieczeństwa obowiązującymi na terenie Unii Europejskiej. Dla jego długotrwałego i bezpiecznego użytkowania prosimy o zapoznanie się z poniższymi warunkami bezpieczeństwa:

1. Ważne! Przeczytać uważnie przed użyciem. Zachować do wykorzystania w przyszłości. Przed instalacją i każdym uruchomieniem urządzenia należy dokładnie zapoznać się z niniejszą instrukcją obsługi i montażu (rys. A).
2. Urządzenie przystosowane jest do użytkowania tylko w pomieszczeniach zamkniętych i wyłącznie zgodnie z przeznaczeniem (rys. B).
3. Urządzenie można zasilać tylko z sieci elektrycznej o parametrach znamionowych (napięcie i częstotliwość) podanych na urządzeniu z gniazda sieciowego znajdującego się w suchym miejscu.
4. Przewód zasilający nieodłączalny nie może być wymieniony. Jeżeli przewód ulegnie uszkodzeniu, sprzęt staje się bezużyteczny (rys. C).
5. Przed przystąpieniem do montażu, demontażu lub czyszczenia należy zawsze odłączyć urządzenie od zasilania. Przed włożeniem ręki do wody zawsze należy odłączyć od zasilania elektrycznego wszystkie urządzenia znajdujące się w akwarium (rys. D).
6. Niniejszy sprzęt może być użytkowany przez dzieci w wieku co najmniej 3 lat i przez osoby o obniżonych możliwościach fizycznych, umysłowych i osoby o braku doświadczenia i znajomości sprzętu, jeżeli zapewniony zostanie nadzór lub instruktaż odnośnie do użytkowania sprzętu w bezpieczny sposób i zrozumiałe związane z tym zagrożenia. Nie powinno być wykonywane czyszczenie i konserwacja sprzętu przez dzieci bez nadzoru. Dzieci nie powinny bawić się sprzętem (rys. E).
7. **UWAGA!** Przewód zasilający należy podłączyć do sieci elektrycznej w sposób zaprezentowany na rys. F tak, aby odcinek przewodu swobodnie zwisał poniżej wtyczki. Ma to na celu zapobieżenie ewentualnego zalania wtyczki wodą w przypadku jej skraplania się na przewodzie przyłączeniowym.

INSTALACJA I REGULACJA. Filtr należy umieścić w akwarium tak, aby był całkowicie zanurzony w wodzie. Najlepszy efekt działania filtra uzyskamy, gdy będzie on zanurzony około 3 cm poniżej poziomu wody. Należy również pamiętać o zjawisku, że na skutek parowania wody poziom wody stale się obniża. Należy wziąć pod uwagę ten efekt przy wyborze wysokości montażu filtra. Filtr Turbo Mini ma zdolność napowietrzania wody w akwarium. W tym celu rurkę (5) należy podłączyć z jednej strony do nasadki napowietrzającej (10), a z drugiej do regulatora napowietrzania (6). Zapewni to skuteczne napowietrzenie wody w akwarium. Dodatkowo pokrętło regulacyjne (4) pozwala na regulację mocy filtra. Pozwoli to łatwo dostosować żądane natężenie przepływu. Przepływ wody można dowolnie kierować za pomocą prowadnicy przepływu (9) przymocowanej do nasadki napowietrzającej (10), jak pokazano na rysunku.

KONSERWACJA. Filtr TURBO MINI napędzany jest wodoodpornym silnikiem synchronicznym o niskich wymaganiach konserwacyjnych. Gniazdo wirnika należy czyścić co najmniej raz w miesiącu. Aby to zrobić, należy: otworzyć komorę wirnika (3), obracając ją w kierunku przeciwnym do ruchu wskazówek zegara, wyjąć wirnik (2), delikatnie wyczyścić wirnik (2) i gniazdo wirnika w korpusie (1), a następnie ponownie zainstalować części w odwrotnej kolejności. Po zamontowaniu na osi wirnik (2) powinien obracać się bez żadnego oporu.

DEMONTAŻ I KASACJA. Zużytego sprzętu elektrycznego i elektronicznego nie należy wyrzucać do śmietnika. Selekcjonowanie i prawidłowa utylizacja tego typu odpadów przyczynia się do ochrony środowiska naturalnego. Zużyty sprzęt elektryczny i elektroniczny może zawierać niebezpieczne substancje. Właściwa utylizacja zużytego sprzętu pozwoli uniknąć potencjalnych negatywnych skutków dla środowiska i zdrowia. Użytkownik jest odpowiedzialny za dostarczenie zużytego sprzętu do wyspecjalizowanego punktu zbiórki, gdzie będzie on przyjęty bezpłatnie. Informację o takim punkcie można uzyskać u władz lokalnych lub w punkcie zakupu.

WARUNKI GWARANCJI. Producent udziela gwarancji na okres 24 miesięcy licząc od daty zakupu. Gwarancja obowiązuje na terenie Unii Europejskiej. Gwarancja obejmuje wyłącznie uszkodzenia powstałe z winy producenta, tj. wady materiałowe lub błędy montażowe, nie obejmuje natomiast uszkodzeń powstałych z winy użytkownika na skutek niewłaściwego obchodzenia się z urządzeniem lub też wykorzystania go do celów niezgodnych z jego przeznaczeniem. Uwaga: jakiekolwiek próby przeróbek lub demontażu sprzętu wykraczające poza zakres jego normalnego użytkowania i konserwacji powodują utratę gwarancji! W przypadku stwierdzenia nieprawidłowości działania urządzenia należy przesłać je wraz z wypełnioną kartą gwarancyjną na adres sprzedawcy lub producenta. Warunkiem uznania gwarancji jest zgodność daty produkcji wytłoczonej na produkcie z datą wypisaną na karcie gwarancyjnej. Niniejsze warunki nie wyłączają, nie ograniczają ani nie zawieszają uprawnień kupującego wynikających z niezgodności towaru z umową. Gwarancja jest ograniczona wyłącznie do naprawy lub wymiany samego urządzenia. Nie obejmuje ona skutków utraty lub zniszczenia jakichkolwiek innych obiektów.

DE BEDIENUNGSANLEITUNG

Vielen Dank, dass Sie sich für ein Produkt von AQUAEL entschieden haben. Wir sind zuversichtlich, dass Sie mit seiner Leistung zufrieden sein werden. Wir bitten Sie, die Bedienungsanleitung sorgfältig zu lesen, bevor Sie das Produkt verwenden, um mögliche Probleme zu vermeiden.

PRODUKTZIEL UND EIGENSCHAFTEN. TURBO MINI-Filter sind für das Pumpen und die Wasserzirkulation in Süß- und Salzwasseraquarien bestimmt. Sie können sowohl für die Wasserzirkulation als auch für den Antrieb einer Vielzahl von Aquarienfiltern verwendet werden.
Die Sauerstoffanreicherung des Wassers erfolgt:
- durch intensive Bewegung an der Wasseroberfläche,
- durch den Venturi-Lufteinlass-/Durchflussregler (4), der an der Wasserrückführung angebracht ist.

Die geringe Größe, die großzügige Leistung und das zahlreiche Zubehör machen die TURBO MINI Triebköpfe zu einem einzigartigen Wert.

BEDINGUNGEN FÜR DEN SICHEREN GEBRAUCH

Das von Ihnen gekaufte Gerät wurde in Übereinstimmung mit den aktuellen Sicherheitsstandards der Europäischen Union hergestellt. Für den langfristigen und sicheren Gebrauch lesen Sie bitte die folgenden Sicherheitsbedingungen:

1. Wichtig! Vor Gebrauch sorgfältig lesen. Für die zukünftige Verwendung aufbewahren. Lesen Sie vor der Installation und jeder Inbetriebnahme des Geräts dieses Handbuch und die Installationsanleitung sorgfältig durch (Abbildung A).
2. Das Gerät ist nur für den Einsatz in Innenräumen und nur für den bestimmungsgemäßen Gebrauch geeignet (Abbildung B).
3. Das Gerät kann nur über das Stromnetz mit den auf dem Gerät angegebenen Nennparametern (Spannung und Frequenz) über eine Steckdose an einem trockenen Ort mit Strom versorgt werden.
4. Nicht austauschbares Netzkabel kann nicht ausgetauscht werden. Wenn das Kabel beschädigt wird, wird das Gerät unbrauchbar (Abbildung C).
5. Trennen Sie das Gerät immer von der Stromversorgung, bevor Sie es montieren, demontieren oder reinigen. Trennen Sie immer alle Geräte im Aquarium, bevor Sie Ihre Hand ins Wasser stecken (Abbildung D).
6. Dieses Gerät darf von Kindern ab einem Alter von 3 Jahren und von Personen mit verminderten körperlichen und geistigen Fähigkeiten sowie von Personen mit Unerfahrenheit und mangelnder Vertrautheit mit dem Gerät verwendet werden, wenn die sichere Verwendung des Geräts beaufsichtigt oder unterwiesen wird und die damit verbundenen Risiken verstanden werden. Die Reinigung und Wartung von Geräten sollte nicht von Kindern ohne Aufsicht durchgeführt werden. Kinder sollten nicht mit dem Gerät spielen (Abbildung E).
7. **HINWEIS:** Das Netzkabel sollte auf die in Abb. F beschriebene Weise an das Stromnetz angeschlossen werden, sodass ein Abschnitt des Kabels frei unter dem Stecker hängt. Damit soll ein mögliches Überfluten des Steckers verhindert werden, wenn Wasser am Anschlusskabel kondensiert.

INSTALLATION UND EINSTELLUNG. Der Filter sollte so im Aquarium platziert werden, dass er vollständig in das Wasser eingetaucht ist. Die beste Wirkung des Filters wird erzielt, wenn er etwa 3 cm unter dem Wasserspiegel untergetaucht wird. Es ist auch wichtig, das Phänomen im Auge zu behalten, dass durch die Verdunstung von Wasser der Wasserstand ständig abnimmt. Es ist notwendig, diesen Effekt bei der Wahl der Höhe der Montage des Filters zu berücksichtigen. Der Turbo Mini-Filter hat die Fähigkeit, das Wasser im Aquarium zu belüften. Dazu sollte das Rohr (5) auf der einen Seite mit der Belüftungskappe (10) und auf der anderen Seite mit dem Belüftungsregler (6) verbunden werden. Dadurch wird eine effiziente Belüftung des Aquarienwassers gewährleistet. Darüber hinaus können Sie mit dem Einstellknopf (4) die Leistung des Filters einstellen. Dadurch kann die gewünschte Durchflussmenge leicht eingestellt werden. Der Wasserfluss kann mit Hilfe der Strömungsführung (9), die an der Belüftungskappe (10) befestigt ist, wie in der Abbildung gezeigt, frei gelenkt werden.

INSTANDHALTUNG. Der Antrieb des TURBO MINI Filters erfolgt über einen wasserdichten Synchronmotor mit geringem Wartungsaufwand. Der Rotorsitz sollte mindestens einmal im Monat gereinigt werden. Dazu sollten Sie: Öffnen Sie die Rotorkammer (3), indem Sie sie gegen den Uhrzeigersinn drehen, entfernen Sie den Rotor (2), reinigen Sie vorsichtig den Rotor (2) und den Rotorsitz im Körper (1) und bauen Sie die Teile dann in umgekehrter Reihenfolge wieder ein. Einmal an der Achse montiert, sollte sich der Rotor (2) ohne Widerstand drehen.

DEMONTAGE UND ENTSORGUNG. Es ist verboten, gebrauchte Elektro- und Elektrogeräte in einem Mülleimer zu entsorgen. Die Trennung und ordnungsgemäße Verwertung dieser Art von Abfällen führt zur Schonung der Ressourcen der natürlichen Umwelt. Elektro- und Elektronik-Altgeräte können gefährliche Stoffe enthalten. Durch die ordnungsgemäße Entsorgung von Altgeräten werden mögliche negative Auswirkungen auf Umwelt und Gesundheit vermieden. Der Benutzer ist dafür verantwortlich, das gebrauchte Produkt an eine spezialisierte Sammelstelle zu liefern, wo es kostenlos angenommen wird. Informationen über eine solche Einrichtung erhalten Sie bei den örtlichen Behörden beim Produktverkäufer.

GARANTIEBEDINGUNGEN. Der Hersteller gewährt eine Garantie von 24 Monaten ab Kaufdatum. Die Garantie erstreckt sich auf Mängel, die auf Herstellerfehler zurückzuführen sind, d.h. auf fehlerhafte Materialien oder Montagefehler. Sie deckt keine Schäden ab, die durch ein Verschulden des Benutzers verursacht wurden, die durch unsachgemäße Handhabung des Geräts oder die Verwendung des Geräts für Zwecke, die seinem Bestimmungsort nicht entsprechen, verursacht wurden. Achtung: Jeder Änderungs- oder Demontageversuch, der über den normalen Gebrauch und die Wartung hinausgeht, führt zum Erlöschen der Garantie. Wenn Sie eine unsachgemäße Bedienung des Geräts feststellen, senden Sie es mit der ausgefüllten Garantiekarte an die Adresse des Herstellers oder Händlers. Die folgenden Garantiebedingungen schließen die Rechte des Benutzers, die sich aus einer Abweichung der Ware mit