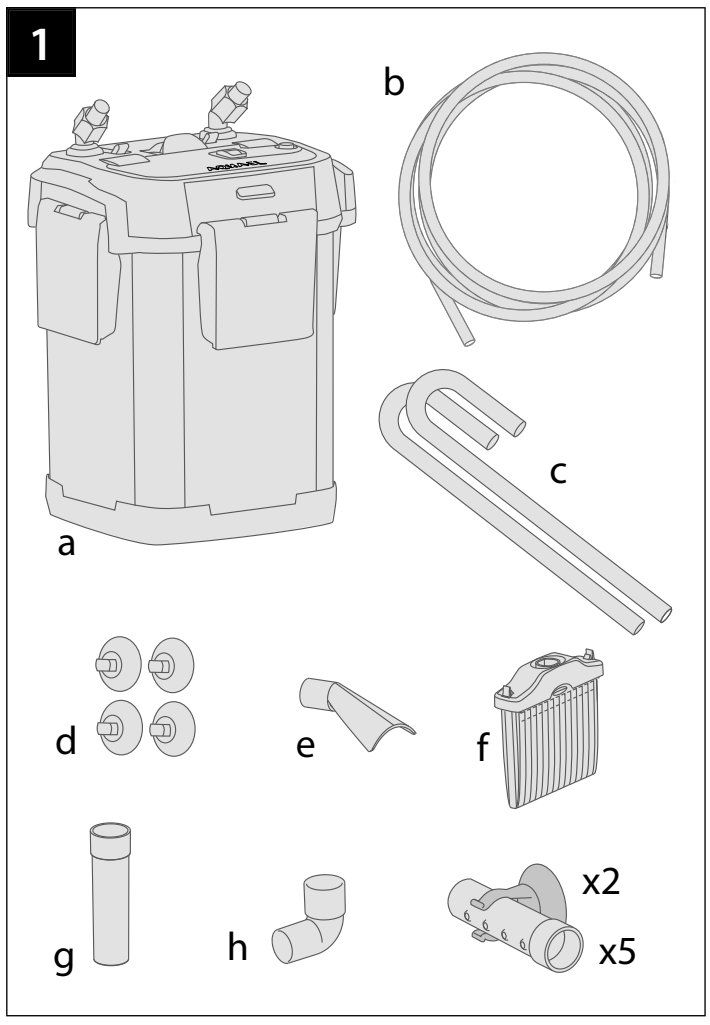
1
a
b
c
d
e
f
g
h
x2
x5

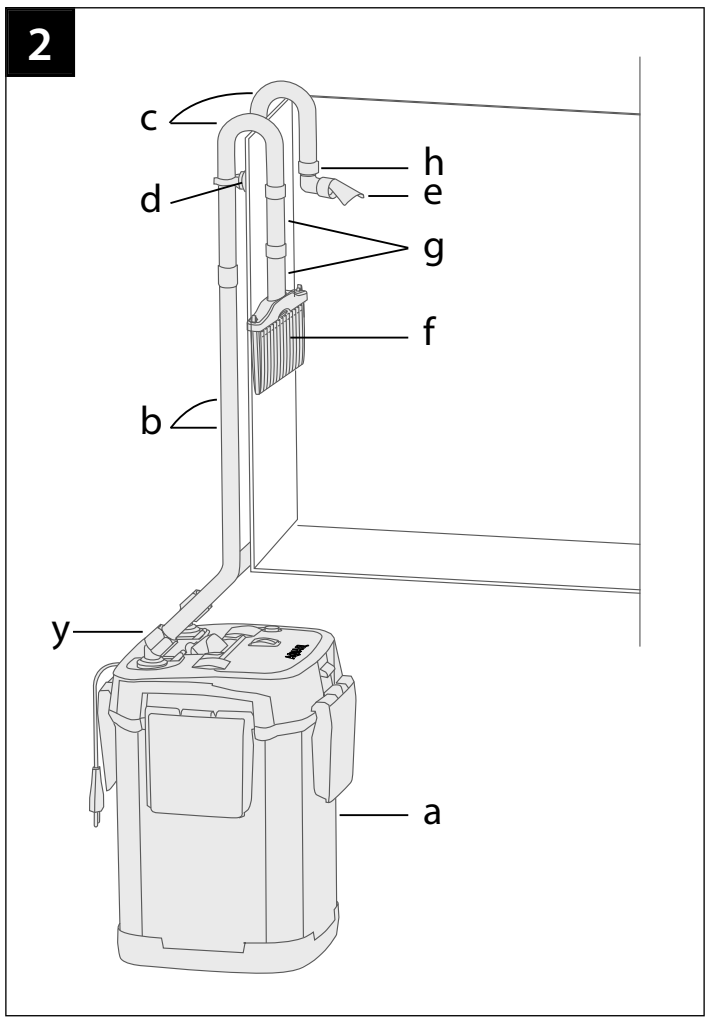
2
c
d
h
e
g
f
b
y
a

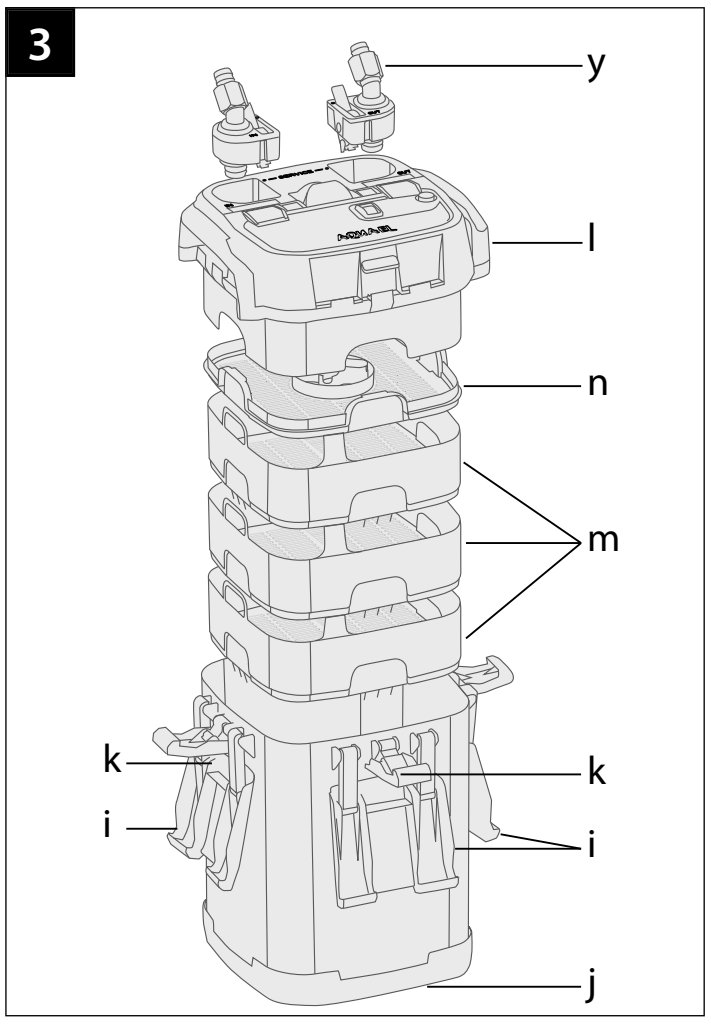
3
y
l
n
m
k
k
i
i
j

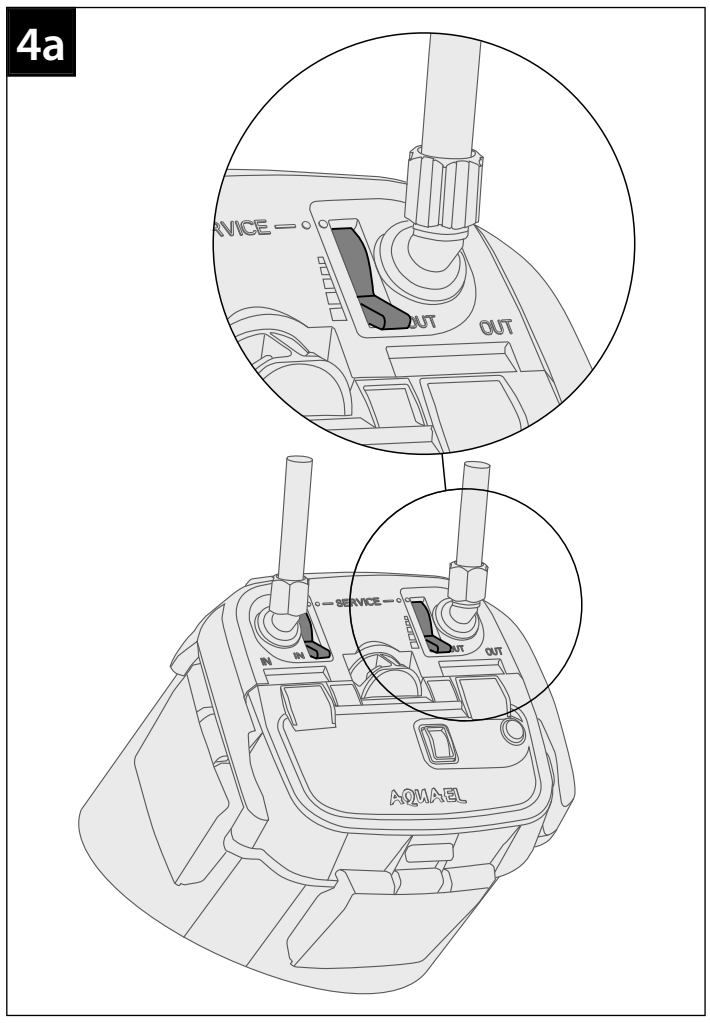
4a
SERVICE
OUT
OUT
IN
IN
AQUAEL

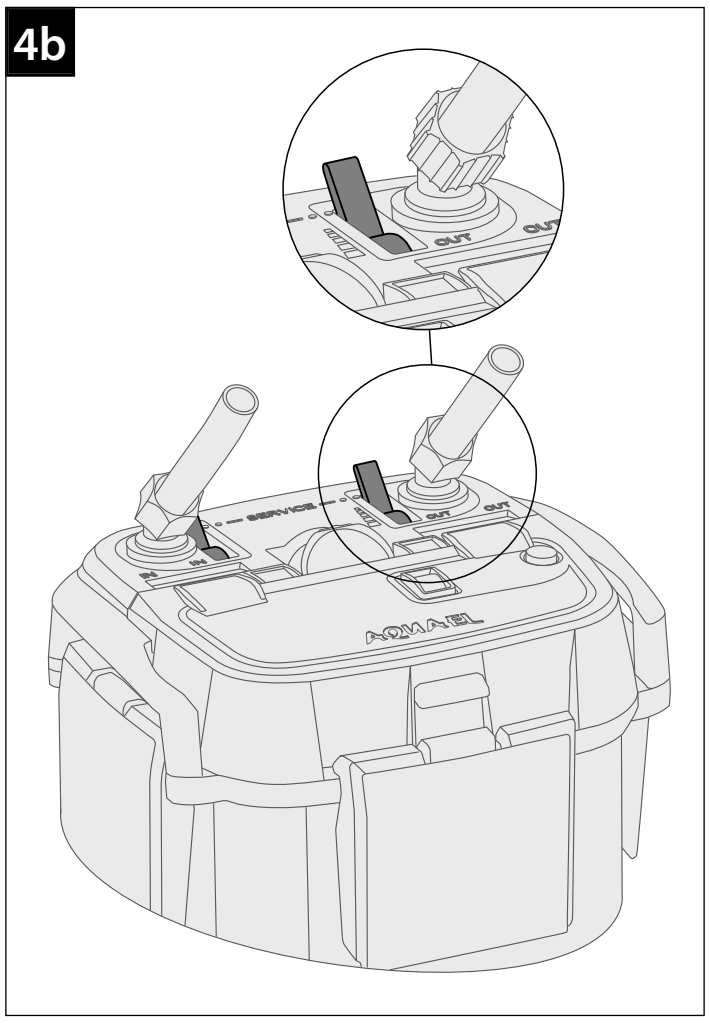
4b
OUT
OUT
SERVICE
IN
IN
AQUAEL

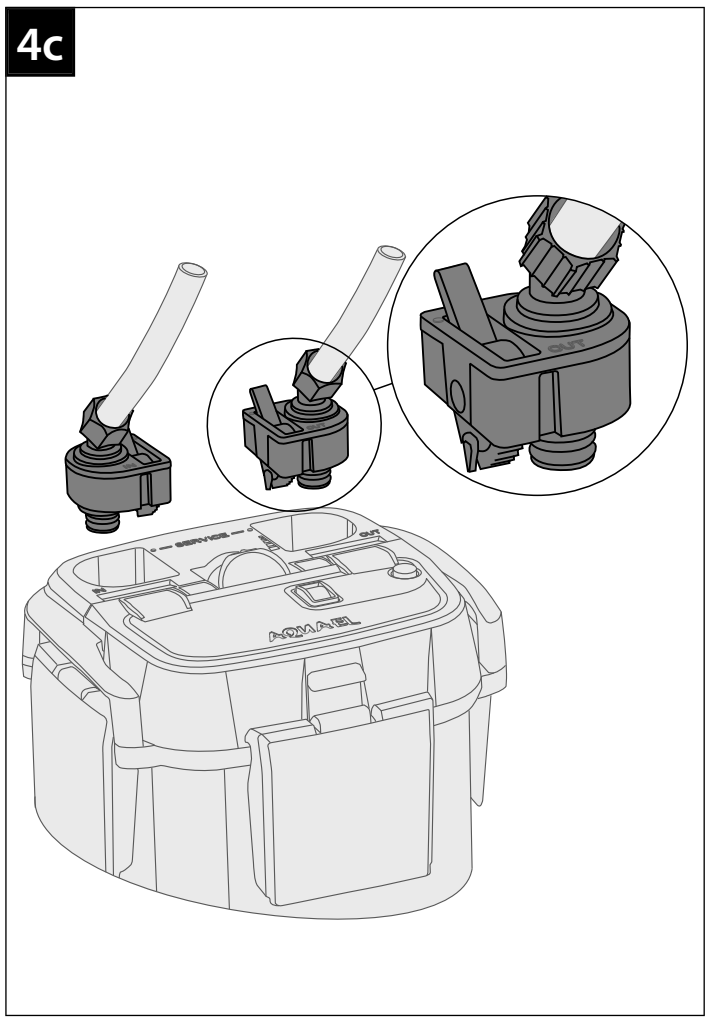
4c
SERVICE
IN
OUT
AQUAEL

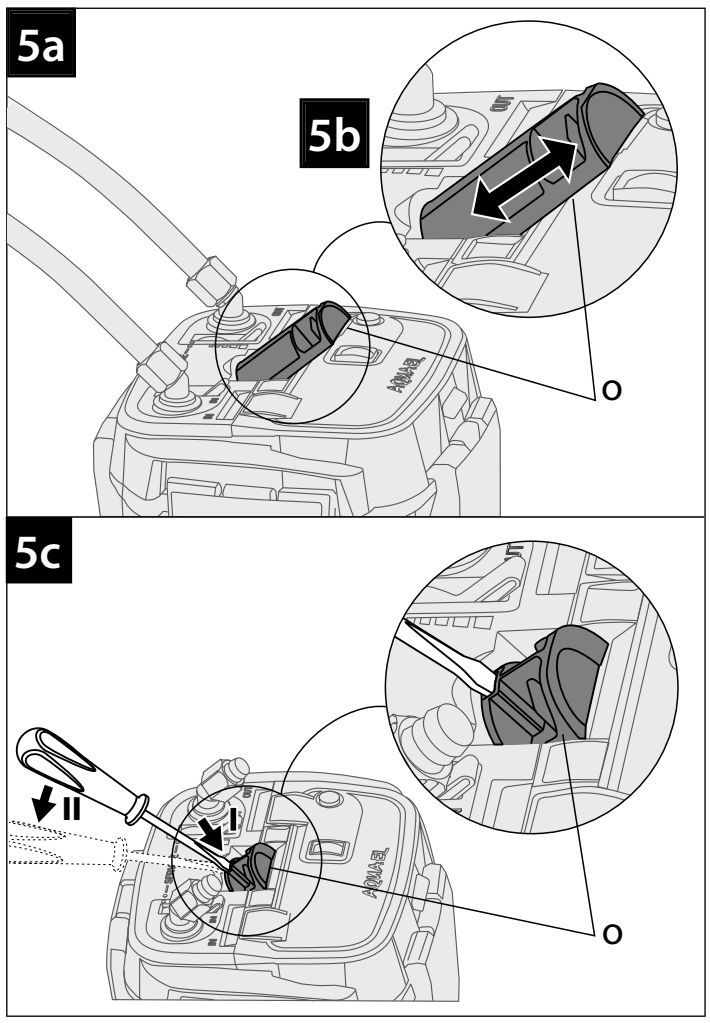
5a
5b
o
5c
II
I
o

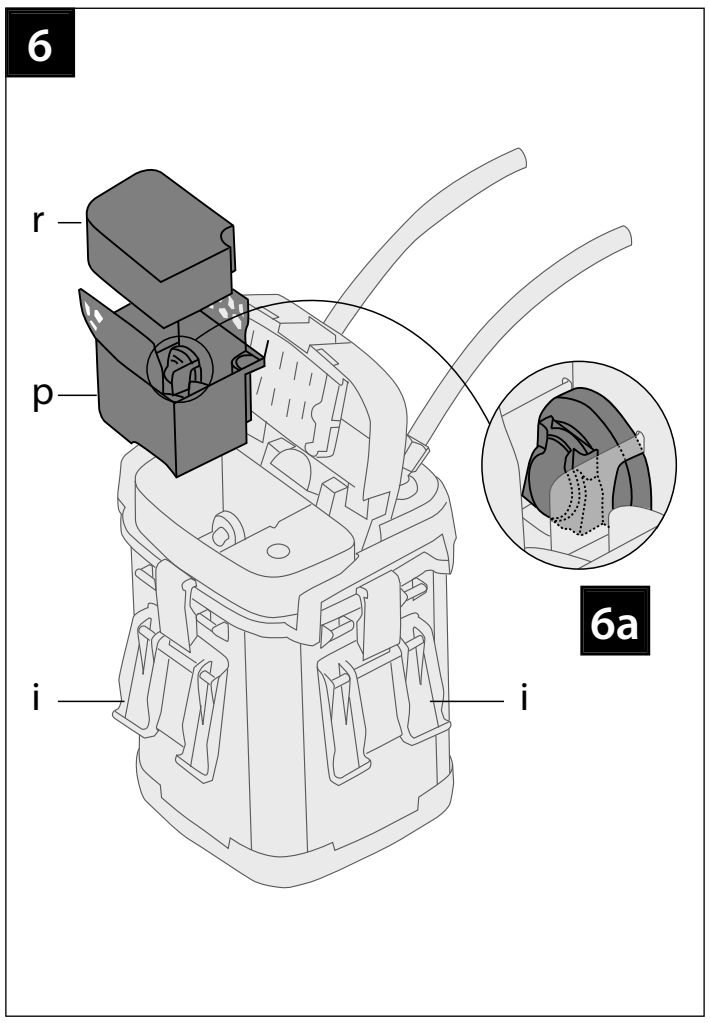
6
r
p
i
i
6a

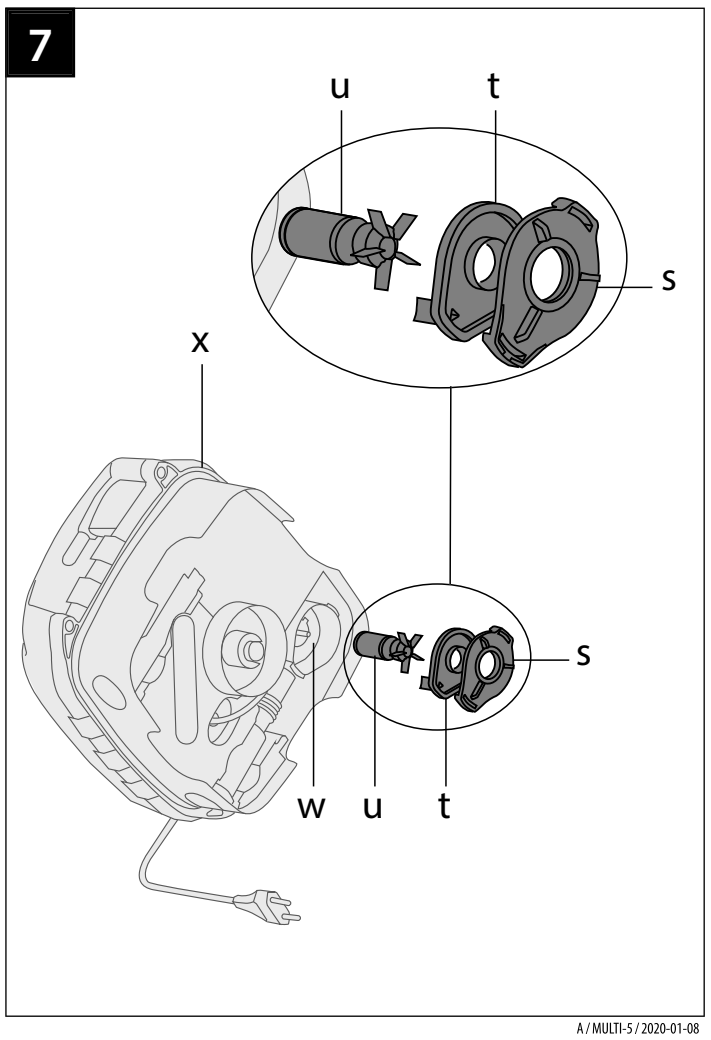
7
u
t
s
x
s
w
u
t

ENG TECHNICAL SUPPORT

Problem	Causes	Solutions
The filter cover can not be attached to its container	The filter baskets are placed incorrectly	Place the filter baskets in the right way
	Filter baskets contain too many filter matherials	Remove excess filter matherials
Water leaks from the filter cover	There are debris or other objects on the filter container or on the cover gasket	Carefully clean the gasket, the edges of the container and filter cover
	The filter cover gasket is placed incorrectly, damaged (or missing)	Place correctly or replace the filter cover gasket
	The edge of the filter cover is damaged	Replace the filter cover
The filter motor is not working	Power off	Connect the filter to the power supply
	The rotor axis or rotor is damaged	Replace the rotor
	Rotor blocked by foreign objects (or missing rotor)	Clean the rotor chamber (or insert the rotor into the chamber)
Limited water outflow from the filter	The filter suction tube is stocked	Clean the suction tube of the filter
	Twisted or broken hoses make the flow of water difficult	Place the hoses correctly
	Heavily dirty filter hoses	Clean the hoses under running water using a hose cleaner
	The prefilter is clogged	Clean the pre-filter
	Filter materials are heavily dirty	Clean the filter materials
	Dirty rotor chamber	Clean the rotor chamber
Air in the filter	The distance between the level of the filter cover and the water level is too small	Place the filter cover at least 10 cm below the water level in the aquarium
The filter gives unusual noises when launched	The air inside the filter	Gently tilt the filter from the vertical to the pre-filter for a short moment
Priming lever is stuck and cannot be pulled	The lever is mechanically stuck in the filter chamber	Place a head of screwdriver in the groove located in the front of priming lever and use it to slightly pry the lever
Frequent airlocking of the filter	Air bubbles in the filter chamber and hoses	Set the IN valve in the MAX (open) position, regulate the filter output using only the OUT valve

PL POMOC TECHNICZNA

Problem	Przyczyna	Rozwiązanie
Nie można zamocować pokrywy filtra na jego pojemniku	Koszyki filtracyjne są niewłaściwie ułożone	Ułożyć koszyki filtracyjne we właściwy sposób
	Koszyki filtracyjne zawierają za dużo wkładów filtracyjnych	Usunąć nadmiar wkładów filtracyjnych
Spod pokrywy filtr wycieka woda	Na pojemniku filtra lub na uszczelce pokrywy znajdują się zanieczyszczenia lub ciała obce	Starannie oczyścić uszczelkę, krawędzie pojemnika i pokrywy
	Uszczelka pokrywy filtra jest niewłaściwie założona, uszkodzona (lub jej brak)	Założyć prawidłowo lub wymienić uszczelkę pokrywy filtra
	Krawędź pokrywy filtra jest uszkodzona	Wymienić pokrywę filtra
Silnik filtra nie pracuje	Wyłączone zasilanie	Podłączyć filtr do zasilania
	Oś wirnika lub wirnik są uszkodzone	Wymienić wirnik
	Wirnik zablokowany przez ciała obce (lub brak wirnika)	Oczyścić komorę wirnika (lub włożyć wirnik do komory)
Ograniczony wypływ wody z filtra	Rurka zasysająca filtra jest silnie zabrudzona	Oczyścić rurkę zasysającą filtra
	Skręcone lub złamane węże utrudniają przepływ wody	Ułożyć węże poprawnie
	Silnie zabrudzone węże filtra	Oczyścić węże pod bieżącą wodą przy pomocy wyciora do węży
	Prefiltr jest zatkany	Oczyścić prefiltr
	Materiały filtracyjne są silnie zabrudzone	Oczyścić materiały filtracyjne
	Zabrudzenie komory wirnika	Oczyścić komorę wirnika
W filtrze znajduje się powietrze	Odległość między poziomem pokrywy filtra a lustrem wody jest zbyt mała	Umieścić pokrywę filtra co najmniej 10 cm poniżej lustra wody w akwarium
Filtr po uruchomieniu wydaje nietypowe odgłosy	Powietrze we wnętrzu filtra	Delikatnie odchylić filtr od pionu w stronę prefiltra na krótką chwilę
Nie można wyciągnąć dźwigni służącej do zalewania filtra.	Mechaniczne zablokowanie dźwigni w komorze filtra.	Wsunąć śrubokręt w otwór znajdujący się w przedniej części dźwigni i za jego pomocą wysunąć ją na zewnątrz (patrz rys. 5 c).
Częste zapowietrzenie się filtra	Pęcherzyki powietrza w komorze i wężach filtra	Ustawić zawór IN w pozycji MAX (otwartej), dokonywać regulacji wydajności filtra wyłącznie za pomocą zaworu OUT

DE TECHNISCHE UNTERSTÜTZUNG

Problem	Ursache	Lösung
Die Filterabdeckung kann nicht an ihrem Behälter befestigt werden	Die Filterkörbe sind falsch angeordnet	Ordne die Filterkörbe richtig an
	Filterkörbe enthalten zu viele Filterpatronen	Entfernen Sie überschüssige Filterpatronen
Wasser tritt aus dem Deckel aus	Am Filterbehälter oder an der Deckeldichtung befinden sich Fremdkörper oder Fremdkörper	Reinigen Sie die Dichtung, die Kanten des Behälters und den Deckel sorgfältig
	Die Filterdeckeldichtung ist falsch montiert, beschädigt (oder fehlt)	Pass richtig ein oder ersetzen Sie die Filterdeckeldichtung
	Die Kante der Filterabdeckung ist beschädigt	Ersetzen Sie die Filterabdeckung
Der Filtermotor funktioniert nicht	Ausschalten	Schließen Sie den Filter an die Stromversorgung an
	Die Rotorachse oder der Rotor ist beschädigt	Ersetzen Sie das Laufrad
	Rotor durch Fremdkörper blockiert (oder kein Rotor)	Reinigen Sie die Rotorkammer (oder fügen Sie den Rotor in die Kammer ein)
Begrenzter Abfluss von Wasser aus dem Filter	Das Filtersaugrohr ist stark verschmutzt	Reinigen Sie das Saugrohr des Filters
	Verdrehte oder gebrochene Schläuche erschweren den Wasserfluss	Ordne die Schläuche richtig an
	Stark verschmutzte Filterschläuche	Reinigen Sie die Schläuche unter fließendem Wasser mit einem Schlauchreiniger
	Der Vorfilter ist verstopft	Reinigen Sie den Vorfilter
	Filtermaterialien sind stark verschmutzt	Reinigen Sie die Filtermaterialien
	Verschmutzung der Rotorkammer	Reinigen Sie die Rotorkammer
Es ist Luft im Filter	Der Abstand zwischen dem Niveau der Filterabdeckung und dem Wasserstand ist zu klein	Platzieren Sie den Filterdeckel mindestens 10 cm unterhalb des Wasserspiegels im Aquarium
Der Filter erzeugt beim Start ungewöhnliche Geräusche	Die Luft im Filter	Kippen Sie den Filter vorsichtig für einen kurzen Moment von der Vertikalen zum Vorfilter
Der Entlüftungshebel steckt fest und kann nicht gezogen werden	Der Hebel steckt mechanisch in der Filterkammer	Setzen Sie einen Schraubendreherkopf in die Nut an der Vorderseite des Ansaughebels und hebeln Sie den Hebel leicht heraus (Fig 5 c)
Es gibt oft Luft im Filter	Luftblasen in der Kammer und den Filterschläuchen	Stellen Sie das IN-Ventil auf MAX (offen), stellen Sie die Filterkapazität nur mit dem OUT-Ventil

FR SUPPORT TECHNIQUE

Problème	Cause	Solution
Le couvercle du filtre ne peut pas être attaché à son conteneur	Les paniers de filtrage sont mal disposés	Disposez les paniers de filtrage dans le bon sens
	Les paniers filtrants contiennent trop de cartouches filtrantes	Retirer les cartouches filtrantes en excès
L'eau coule du couvercle	Il y a des débris ou des corps étrangers sur le récipient du filtre ou sur le joint du couvercle	Nettoyez soigneusement le joint, les bords du récipient et du couvercle
	Le joint du couvercle du filtre est mal installé, endommagé (ou manquant)	Monter correctement ou remplacer le joint du couvercle du filtre
	Le bord du couvercle du filtre est endommagé	Remplacez le couvercle du filtre
Le moteur du filtre ne fonctionne pas	Éteindre	Connecter le filtre à l'alimentation
	L'axe du rotor ou le rotor est endommagé	Remplacer la roue
	Rotor bloqué par des corps étrangers (ou pas de rotor)	Nettoyer la chambre du rotor (ou insérer le rotor dans la chambre)
Sortie d'eau limitée du filtre	Le tube d'aspiration du filtre est très sale	Nettoyer le tube d'aspiration du filtre
	Les tuyaux tordus ou cassés rendent le flux d'eau difficile	Disposez les tuyaux correctement
	Tuyaux filtrants très sales	Nettoyez les tuyaux sous l'eau courante en utilisant un nettoyeur de tuyau
	Le préfiltre est bouché	Nettoyer le préfiltre
	Les matériaux filtrants sont très sales	Nettoyer les matériaux de filtration
	Salissure de la chambre du rotor	Nettoyer la chambre du rotor
Il y a de l'air dans le filtre	La distance entre le niveau du couvercle du filtre et le niveau d'eau est trop petite	Placez le couvercle du filtre au moins 10 cm au-dessous du niveau de l'eau dans l'aquarium
Le filtre donne des bruits inhabituels au lancement	L'air à l'intérieur du filtre	Incliner doucement le filtre à partir de la verticale vers le préfiltre pour un court moment
Le levier d'amorçage est bloqué et ne peut pas être tiré	Le levier est bloqué mécaniquement dans la chambre du filtre	Placez une tête de tournevis dans la rainure située à l'avant du levier d'amorçage et utilisez-la pour faire levier légèrement (Fig 5 c)
Présence d'air fréquente dans le filtre	Bulles d'air dans l'enceinte et les tuyaux du filtre	Positionner la valve IN en position MAX (ouverte), opérer le réglage de débit du filtre uniquement à l'aide de la valve OUT

RU ТЕХНИЧЕСКАЯ ПОДДЕРЖКА

Проблема	Причина	Решение
Крышка фильтра не может быть прикреплена к контейнеру	Корзины фильтра неправильно расположены	Расположите корзины фильтра правильно
	Фильтрующие корзины содержат слишком много фильтрующих картриджей	Снять избыточные фильтровальные картриджи
Утечка воды из крышки	На контейнере фильтра или на прокладке крышки имеются обломки или посторонние предметы	Тщательно очистите прокладку, края контейнера и крышки
	Прокладка крышки фильтра неправильно установлена, повреждена (или отсутствует)	Правильно установите или замените прокладку крышки фильтра
	Повреждение крышки фильтра повреждено	Заменить крышку фильтра
Двигатель фильтра не работает	Выключить питание	Подключите фильтр к источнику питания
	Повреждена ось ротора или ротор	Заменить ротор
	Ротор заблокированный посторонними предметами (или без ротора)	Очистите камеру ротора (или вставьте ротор в камеру)
Ограниченный отток воды из фильтра	Всасывающая трубка фильтра сильно загрязнена	Очистите всасывающую трубку фильтра
	Скрученные или сломанные шланги затрудняют поток воды	Правильно установите шланги
	Сильно загрязненные фильтрующие шланги	Очистите шланги под проточной водой, используя очиститель для шланга
	Префильтр забивается	Очистите предварительный фильтр
	Фильтрующие материалы сильно загрязнены	Очистите фильтрующие материалы
	Загрязнение роторной камеры	Очистите камеру ротора
В фильтре есть воздух	Расстояние между уровнем крышки фильтра и уровнем воды слишком мало	Поместите крышку фильтра не менее чем на 10 см ниже уровня воды в аквариуме
Фильтр дает необычные звуки при запуске	Воздух внутри фильтра	Осторожно наклоните фильтр от вертикали до предварительного фильтра на короткое время
Рычаг заправки застрял и не может быть вытянут	Рычаг механически застрял в камере фильтра	Поместите головку отвертки в паз, расположенный в передней части рычага заливки, и используйте его, чтобы слегка приподнять рычаг. (Fig 5 c)
В фильтр часто проникает воздух	Наличие пузырьков воздуха в камере и шлангах фильтра	Повернуть кран IN в положение MAX (открытое положение), выполнять регуляцию производительности фильтра исключительно при помощи крана OUT

ES SOPORTE TÉCNICO

Problema	Causa	Solución
La cubierta del filtro no se puede unir a su contenedor	Las cestas de filtro están mal arregladas	Arregle las cestas de filtro de la manera correcta
	Las cestas de filtro contienen demasiados cartuchos de filtro	Retire el exceso de cartuchos de filtro
El agua se escapa de la tapa	Hay restos u objetos extraños en el contenedor del filtro o en la junta de la tapa	Limpie cuidadosamente la junta, los bordes del recipiente y la tapa
	La junta de la tapa del filtro está mal ajustada, dañada (faltante)	Ajuste correctamente o reemplace la junta de la tapa del filtro
	El borde de la cubierta del filtro está dañado	Reemplace la cubierta del filtro
El motor del filtro no funciona	Apagar	Conecte el filtro a la fuente de alimentación
	El eje del rotor o rotor está dañado	Reemplace el impulsor
	Rotor bloqueado por objetos extraños (o sin rotor)	Limpie la cámara del rotor (o inserte el rotor en la cámara)
Salida de agua limitada del filtro	El tubo de succión del filtro está muy sucio	Limpie el tubo de succión del filtro
	Las mangueras torcidas o rotas dificultan el flujo del agua	Arregle las mangueras correctamente
	Mangueras de filtro muy sucias	Limpie las mangueras con agua corriente con un limpiador de mangueras
	El prefiltro está obstruido	Limpie el prefiltro
	Los materiales filtrantes están muy sucios	Limpia los materiales de filtración
	Suciedad de la cámara del rotor	Limpie la cámara del rotor
Hay aire en el filtro	La distancia entre el nivel de la cubierta del filtro y el nivel del agua es demasiado pequeña	Coloque la cubierta del filtro al menos 10 cm por debajo del nivel del agua en el acuario
El filtro emite ruidos inusuales cuando se lanza	El aire dentro del filtro	Inclina suavemente el filtro desde la vertical al prefiltro por un breve momento
La palanca de cebado está atascada y no se puede tirar	La palanca está atascada mecánicamente en la cámara del filtro.	Coloque una cabeza de destornillador en la ranura ubicada en la parte delantera de la palanca de cebado y utilícela para hacer palanca levemente la palanca (Fig 5 c)
Aireación frecuente del filtro	Burbujas de aire en la cámara y en las mangueras del filtro	Ajustar la válvula IN a MAX (abierta), ajustar la capacidad del filtro únicamente con la válvula OUT

IT SUPPORTO TECNICO

Problema	Causa	Soluzione
Il coperchio del filtro non può essere collegato al suo contenitore	I cesti filtranti sono disposti in modo errato	Disporre i cestelli del filtro nel modo giusto
	I cesti filtranti contengono troppe cartucce filtranti	Rimuovere le cartucce filtranti in eccesso
Perdite d'acqua dal coperchio	Sul contenitore filtro o il coperchio della tenuta di impurità o corpi estranei	Pulire accuratamente la guarnizione, i bordi del contenitore e il coperchio
	La guarnizione del coperchio del filtro è montata in modo errato, danneggiata (o mancante)	Montare correttamente o sostituire la guarnizione del coperchio del filtro
	Il bordo del coperchio del filtro è danneggiato	Sostituire il coperchio del filtro
Il motore del filtro non funziona	Spegni	Collegare il filtro all'alimentazione
	L'asse del rotore o il rotore è danneggiato	Sostituire la girante
	Rotore bloccato da oggetti estranei (o senza rotore)	Pulire la camera del rotore (o inserire il rotore nella camera)
Limitato deflusso di acqua dal filtro	Il tubo di aspirazione del filtro è molto sporco	Pulire il tubo di aspirazione del filtro
	Tubi ritorti o rotti rendono difficile il flusso dell'acqua	Disporre i tubi in modo corretto
	Tubi filtranti molto sporchi	Pulire i tubi flessibili con acqua corrente usando un detergente per tubi
	Il prefiltro è ostruito	Pulire il prefiltro
	I materiali filtranti sono molto sporchi	Pulire i materiali di filtrazione
	Insudiciamento della camera del rotore	Pulire la camera del rotore
C'è aria nel filtro	La distanza tra il livello del coperchio del filtro e il livello dell'acqua è troppo piccola	Mettere il coperchio del filtro di almeno 10 cm sotto il livello dell'acqua in acquario
Il filtro emette rumori insoliti quando viene lanciato	L'aria all'interno del filtro	Inclinare delicatamente il filtro dalla verticale verso il prefiltro per un breve periodo
La leva di adescamento è bloccata e non può essere tirata	La leva è bloccata meccanicamente nella camera del filtro	Inserire una testa di cacciavite nella scanalatura situata nella parte anteriore della leva di adescamento e usarla per sollevare leggermente la leva (Fig 5 c)
Frequente aerazione del filtro	Bolle d'aria nella camera del filtro e nei tubi	Impostare la valvola IN sulla posizione MAX (aperta), regolare la capacità del filtro solo con la valvola OUT

CZ TECHNICKÁ PODPORA

Problém	Příčina	Řešení
Kryt filtru nelze připevnit k jeho kontejneru	Filtrační koše jsou nesprávně uspořádány	Uspořádejte filtrační koše správným způsobem
	Filtrační koše obsahují příliš mnoho filtračních kazet	Odstraňte přebytečné filtrační patrony
Voda uniká z víka	Na filtrační nádobě nebo na těsnění krytu jsou nečistoty nebo cizí předměty	Pečlivě vyčistěte těsnění, okraje nádoby a víko
	Těsnění filtru je nesprávně namontováno, poškozeno (nebo chybějící)	Namontujte správně nebo vyměňte těsnění krytu filtru
	Hrana krytu filtru je poškozená	Vyměňte kryt filtru
Filtr motoru nefunguje	Vypněte	Připojte filtr k napájení
	Osa rotoru nebo rotor jsou poškozeny	Vyměňte rotor
	Rotor zablokovaný cizími předměty (nebo bez rotoru)	Vyčistěte komoru rotoru (nebo vložte rotor do komory)
Omezený odtok vody z filtru	Sací trubice filtru je silně znečištěná	Vyčistěte sací trubku filtru
	Kroucené nebo zlomené hadice zpomalují tok vody	Hadice řádně usaďte
	Silně znečištěné filtrační hadice	Hadice očistěte pod tekoucí vodou pomocí hadice
	Předřazený filtr je ucpaný	Předfiltr vyčistěte
	Filtrační materiály jsou silně znečištěné	Vyčistěte filtrační materiály
	Znečištění komory rotoru	Vyčistěte komoru rotoru
Ve filtru je vzduch	Vzdálenost mezi úrovní krytu filtru a hladinou vody je příliš malá	Umístěte kryt filtru nejméně o 10 cm pod hladinu vody v akváriu
Filtr poskytuje při startu neobvyklé zvuky	Vzduch uvnitř filtru	Jemně sklopte filtr ze svislice na předfilter na krátkou chvíli
Páka nastřikování je zaseknutá a nelze ji vytáhnout	Páka je mechanicky zaseknuta ve filtrační komoře	Umístěte hlavu šroubováku do drážky umístěné v přední části spouštěcí páky a použijte ji k mírnému uvolnění páky (Fig 5 c)
Časté zavzdušňování filtru	Vzduchové bubliny v komoře a hadicích filtru	Nastavte ventil IN do polohy MAX (otevřené), proveďte regulaci výkonu filtru výhradně pomocí ventilu OUT

HU TECHNIKAI TÁMOGATÁS

Probléma	Ok	Megoldás
A szűrőfedelet nem lehet a tartályhoz rögzíteni	A szűrő kosarak helytelenül vannak elrendezve	Helyezze el a szűrőkosarakat a megfelelő módon
	A szűrő kosarak túl sok szűrőtartályt tartalmaznak	Távolítsa el a felesleges szűrőbetéteket
A fedélről a víz szivárog	Vannak törmelék vagy idegen tárgyak a szűrőtartályban vagy a burkolat tömítésén	Óvatosan tisztítsa meg a tömítést, a tartály és a fedél széleit
	A szűrőfedél tömítése nem megfelelő, sérült (vagy hiányzik)	Illessze be megfelelően vagy cserélje ki a szűrőfedél tömítését
	A szűrőfedél széle sérült	Cserélje ki a szűrő fedelét
A szűrőmotor nem működik	Kapcsolja ki	Csatlakoztassa a szűrőt a tápegységhez
	A rotor tengelye vagy rotor sérült	Cserélje ki a járókereket
	Idegen tárgyak által blokkolt rotor (vagy nincs rotor)	Tisztítsa meg a rotorházat (vagy helyezze be a rotorot a kamrába)
Korlátozott mennyiségű víz kiáramlása a szűrőből	A szűrő szívócső erősen szennyezett	Tisztítsa meg a szűrő szívócsövét
	A sodrott vagy törött tömlők nehézkessé teszik a víz áramlását	Helyezze el megfelelően a tömlőket
	Erősen szennyezett szűrőtömlők	Tisztítsa meg a tömlőket folyó víz alatt egy tömlő tisztító segítségével
	Az előszűrő eltömődött	Tisztítsa meg az előszűrőt
	A szűrőanyagok erősen szennyezettek	Tisztítsa meg a szűrőanyagokat
	A rotoros kamra talajzása	Tisztítsa meg a rotorházat
A szűrőben levegő van	A szűrőfedél és a vízszint közötti távolság túl kicsi	Helyezze a szűrő fedelét legalább 10 cm-re az akvárium vízszintje alatt
A szűrő indításkor szokatlan zajokat ad	A levegő a szűrő belsejében	Óvatosan döntse el a szűrőt a függőlegesről az előszűrőre rövid ideig
A feltöltő kart elakadt, és nem lehet húzni	A kar mechanikusan be van ragasztva a szűrőkamrába	Helyezzen egy csavarhúzó fejét a fogantyú elülső oldalán található horonyba, és használja a kar emeléséhez (Fig 5 c)
A szűrő gyakori levegősödése	Levegőbuborékok a szűrőkamrában és tömlőben	Az IN szelepet állítsa MAX (nyitott) helyzetbe, a szűrő kapacitását kizárólag az OUT szelep használatával állítsa be

RO SUPORT TEHNIC

Problemă	Cauza	Soluție
Capacul filtrului nu poate fi atașat la recipientul său	Coșurile de filtrare sunt aranjate incorect	Aranjați coșurile de filtrare corect
	Filtrele de coșuri conțin prea multe cartușe de filtrare	Îndepărtați cartușele de filtru în exces
Scurgeți apa din capac	Pe recipientul filtrului sau pe garnitura capacului se află resturi sau obiecte străine	Curățați cu grijă garnitura, marginile recipientului și capacul
	Garnitura capacului filtrului este montat incorect, deteriorat (sau lipsește)	Montați corect sau înlocuiți garnitura capacului filtrului
	Marginea capacului filtrului este deteriorată	Înlocuiți capacul filtrului
Motorul filtrului nu funcționează	Opriți alimentarea	Conectați filtrul la sursa de alimentare
	Axa rotorului sau rotorul sunt deteriorate	Înlocuiți rotorul
	Rotorul blocat de obiecte străine (sau fără rotor)	Curățați camera rotorului (sau introduceți rotorul în cameră)
Limită de scurgere a apei din filtru	Tubul de aspirare al filtrului este foarte murdar	Curățați tubul de aspirație al filtrului
	Țevile fuzibile sau rupte îngreunează curgerea apei	Aranjați furtunurile corect
	Furtunuri de filtru foarte murdare	Curățați furtunurile sub apă curgătoare cu ajutorul unui dispozitiv de curățare a furtunului
	Prefilterul este înfundat	Curățați prefiltrul
	Materialele de filtrare sunt foarte murdare	Curățați materialele de filtrare
	Umflarea camerei rotorului	Curățați camera rotorului
În filtru există aer	Distanța dintre nivelul capacului filtrului și nivelul apei este prea mică	Așezați capacul filtrului la cel puțin 10 cm sub nivelul apei din acvariu
Filtrul oferă zgomote neobișnuite când este lansat	Aerul din interiorul filtrului	Împingeți ușor filtrul din verticală în prefilter pentru un moment scurt
Pârghia de acționare este blocată și nu poate fi trasă	Pârghia este blocată mecanic în camera filtrului	Așezați un cap de șurubelniță în canelura amplasată în partea din față a pârghiei de amorsare și folosiți-o pentru a împinge ușor pârghia (Fig 5 c)
Aerul intră des în filtru	Bulele de aer înăuntru sau în furtunurile filtrului	Puneți supapa IN în poziția MAX (deschisă), reglați eficiența filtrului doar cu supapa OUT

SE TEKNISKT STÖD

Problem	Orsak	Lösning
Filterlocket kan inte fästas i behållaren	Filterkorgarna är felaktigt ordnade	Ordna filterkorgarna på rätt sätt
	Filterkorgar innehåller för många filterpatroner	Ta bort överskott av filterpatroner
Vatten läcker ut från locket	Det finns skräp eller främmande föremål på filterbehållaren eller på kåpan	Rengör försiktigt packningen, behållarens kanter och lock
	Filterpaketet är felaktigt monterat, skadat (eller saknas)	Montera korrekt eller byt ut filterkåpan
	Filterkåpan är skadad	Sätt tillbaka filterlocket
Filtermotorn fungerar inte	Slå av	Anslut filtret till strömförsörjningen
	Rotorns axel eller rotorn är skadad	Byt ut pumphjulet
	Rotor blockerad av främmande föremål (eller ingen rotor)	Rengör rotorkammaren (eller sätt in rotorn i kammaren)
Begränsat utflöde av vatten från filtret	Filter sugröret är tungt nedsmutsat	Rengör filtrets sugrör
	Twisted eller broken slangar gör vattenflödet svårt	Ordna slangarna på rätt sätt
	Tunga smutsiga filterslangar	Rengör slangarna under rinnande vatten med en slangrengörare
	Förfilteret är igensatt	Rengör förfilteret
	Filtermaterial är tunga smutsiga	Rengör filtreringsmaterialet
	Smutsning av rotorkammaren	Rengör rotorkammaren
Det finns luft i filtret	Avståndet mellan filterkåpan och vattennivån är för liten	Placera filterlocket minst 10 cm under vattennivån i akvariet
Filtret ger ovanliga ljud när den startas	Luften inuti filtret	Luta försiktigt filtret från vertikalt till förfilter i ett kort ögonblick
Spännhandtaget är fast och kan inte dras	Hävarmen är mekaniskt fast i filterkammaren	Placera ett skruvmejselhuvud i spåret på framsidan av spaken och använd den för att svänga spaken något (Fig 5 c)
Det kommer ofta in luft i filtret	Luftbubblor i filtrets kammare och slangar	Ställ in IN-ventilen i MAX-läget (öppet läge). Filtrets prestanda får endast justeras med OUT-ventilen

CN 技術支持

問題	原因	解
過濾器蓋不能連接到其容器上	濾籃不正確排列	以正確的方式安排過濾籃
	過濾籃包含太多濾筒	卸下多餘的濾芯
水從蓋子漏水	過濾器容器或蓋子墊圈上有碎屑或異物	小心清潔墊圈，容器邊緣和蓋子
	過濾器蓋墊片未正確安裝，損壞（或丟失）	正確安裝或更換過濾器蓋墊圈
	過濾器蓋的邊緣損壞	更換過濾器蓋
過濾器電機不工作	關機	將濾波器連接到電源
	轉子軸或轉子損壞	更換葉輪
	轉子被異物（或無轉子）阻擋	清潔轉子腔（或將轉子插入腔室）
來自過濾器的水流量有限	過濾器吸管嚴重污染	清潔過濾器的吸管
	扭曲或破裂的軟管使水流變得困難	正確排列軟管
	重污染的過濾軟管	使用軟管清潔劑在流水下清潔軟管
	預濾器堵塞	清潔預過濾器
	過濾材料嚴重污染	清潔過濾材料
	轉子室污染	清潔轉子室
過濾器中有空氣	過濾器蓋板的高度與水位之間的距離太小	放置過濾器蓋下方在水族箱中的水位至少為10厘米
過濾器在啟動時會發出異常噪音	過濾器內的空氣	輕輕搖晃朝向預過濾器的垂直濾波器一小會兒
不能把填充用水盒子中的杆拉好	填充用水盒子中的杆卡死了	把改锥放在杆前边的眼， 而且用于它撬开杆一下 图 5c
过滤器经常进气	过滤室和软管中有气泡	将 IN 阀设置在 MAX 位置上（打开），只使用 OUT 阀调节过滤器容量